СВ АЛЬТЕРА
ЭЛЕКТРОТЕХНИКА & АВТОМАТИЗАЦИЯ

ОБЩЕПРОМЫШЛЕННЫЕ
ВЕНТИЛЯЦИЯ
ДЫМОУДАЛЕНИЕ
ВЗРЫВОЗАЩИТА
СРЕДНЕЕ НАПРЯЖЕНИЕ

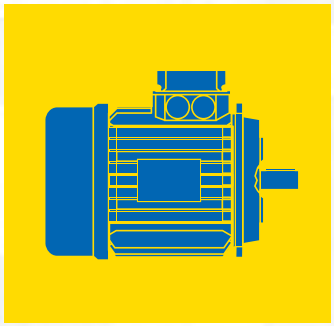

Электродвигатели, устройства плавного пуска, преобразователи частоты, защита

- программируемые средства АСУ ТП
- программируемые логические контроллеры VIPA
- ПЛК ОВЕН
- модули расширения ПЛК ОВЕН
- контроллеры многофункциональные Ascon AC
- программируемые логические реле/модули
- системы визуализации (SCADA)
- панели оператора
- промышленные коммуникации

- контроллеры технологического оборудования
- контрольно-измерительные приборы и регуляторы
- счетные устройства микропроцессорные
- преобразователи интерфейсов
- устройства сигнализации и регулирования уровня
- устройства управления насосами
- устройства изолирующие (барьеры искрозащиты)
- датчики и преобразователи
- элементы пневмоавтоматики

- преобразователи частоты
- для асинхронньх двигателей
- сервопривод
- привод постоянного тока
- шаговый электропривод
- устройства плавного пуска
- двигатели и мотор-редукторы

- автоматические выключатели
- рубильники и предохранители
- электрические щиты и ящики
- сухие трансформаторы 10/0,4 kV
- высоковольтные ячейки
- шинопроводы и устройства для прокладки кабеля
- контакторы и реле
- кнопки, переключатели, сигнальнье устройства
- клеммы и разьемы

www.svaltera.ua

Рекомендации по рациональному использованию энергии при эксплуатации электродвигателей

- Провести технико-экономический анализ эффективности замены существующих двигателей на высокоэффективные двигатели.
- Точно рассчитать выходную мощность двигателя, требуемую для имеющейся рабочей нагрузки.
- Избегать выполнения перемотки старых или ранее перемотанных двигателей.
- Применять двигатели, рассчитанные на работу в существующих условиях окружающей среды и в соответствии с режимом эксплуатации.
- Использовать преобразователи частоты (приводы) (CFW) при эксплуатации двигателя на переменных нагрузках.
- Равномерно распределить электрических ток по трем фазам.
- Исключить перепады напряжения.
- Использовать кабели питания, рассчитанные на приложенное напряжение и силу тока, протекающего по кабелю.
- Проверить центровку двигателя.
- Определить и устранить существующие источники шума и вибрации.
- Выполнять смазку/замену подшипников в соответствии с рекомендациями изготовителя.
- Исключить одновременный пуск нескольких мощных двигателей.

Позаботьтесь об окружающей среде

Содержание

Двигатели W20 _ 3

Двигатели W22 с КПД премиум-класса _ 4

Двигатели с алюминиевым корпусом W21 _ 5

Низковольтные и высоковольтные двигатели NGF _ _ _ _ _ _ _ _ _ _ _ _ _ _ _ _ _ _ 6

Двигатели для привода вентиляторов и вытяжных устройств.
Двигатели для дымоудаления _ 7

Двигатели WEG с дополнительным оборудованием _ _ _ _ _ _ _ _ _ _ _ _ _ _ _ _ _ _ 8

Двигатели для работы в опасных зонах W22Xd, W22Xtb, W22Xn _ _ _ _ _ _ _ _ _ 9

Устройства плавного пуска серии SSW _ 10

Преобразователи частоты серии CFW _ 11

Устройства плавного пуска среднего напряжения серии SSW7000.
Преобразователи частоты среднего напряжения серии MVW01 _ _ _ _ _ _ _ _ _ 12

Интеллектуальное реле серии SRW01 _ 13

Электрические данные двигателей _ 14

Механические данные двигателей _ 24

Двигатели W20

Энергоэффективные решения высочайшего качества повышают производительность работы оборудования и максимально снижают эксплуатационные расходы конечного потребителя. Серия двигателей W20, по сравнению с двигателями других производителей, значительно меньше потребляет электроэнергии, имеет меньший уровень шума и вибрации, а также отличается высокой надежностью, простотой технического обслуживания и сниженной общей стоимостью владения. Эти двигатели отвечают всем ожиданиям потребителей в области эффективного использования энергии, эксплуатационных качеств и производительности.

Стандартные характеристики

- Мощность: 0,18 – 355кВт
- Число полюсов: 2, 4, 6 и 8
- Частота: 50Гц
- Напряжение: 230 / 400В (до габарита 100L)
  400 / 690В (от габарита 112M и выше)
- Габарит: от 80 до 355M/L
- Цвет окрашивания: RAL7000 серый

Дополнительные опции двигателей

- Степень защиты: IP56
- Уплотнение подшипника:
  - манжетное
  - масляное
- Класс изоляции: H
- Тепловая защита: термисторы для габаритов 255–355
- Роликовые подшипники для габаритов 225–355

Применения

Насосы, вентиляторы, центробежные машины, ткацкие станки, шлифовальные станки, охлаждение, упаковочное оборудование

Двигатели W22 с КПД премиум класса

Энергоэффективные решения высочайшего качества повышают производительность работы оборудования и максимально снижают эксплуатационные расходы конечного потребителя. Серия двигателей W22, по сравнению с двигателями других производителей, значительно меньше потребляет электроэнергии, имеет меньший уровень шума и вибрации, а также отличается высокой надежностью, простотой технического обслуживания и сниженной общей стоимостью владения. Эти двигатели отвечают всем ожиданиям потребителей в области эффективного использования энергии, эксплуатационных качеств и производительности.

Стандартные характеристики

- Мощность: 0,12–500 кВт
- Число полюсов: 2, 4, 6 и 8
- Частота: 50Гц
- Напряжение: 220–240/380–415 В (до габарита 100L)
  380–415/660 В (от габарита 112M и выше)
- Габарит: от 63 до 355A/B
- Цвет окраски: Уровень КПД IE4, IE3 — RAL6002 зеленый
  Уровень КПД IE2 — RAL5009 синий
  Уровень КПД IE1 — RAL5007 синий

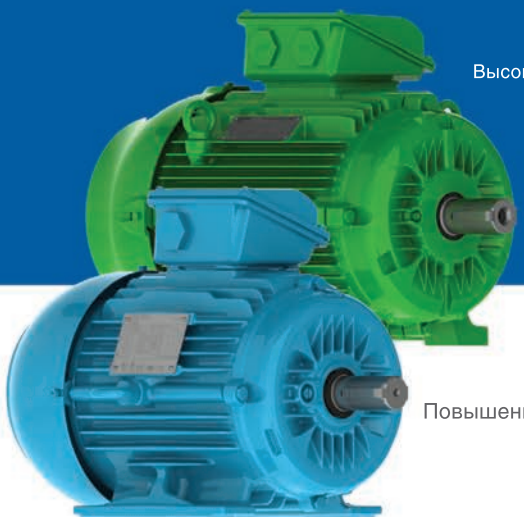

Имеющиеся версии

- Стандартный КПД – IE1
- Повышенный КПД – IE2
- Высокий КПД – IE3
- КПД Премиум класса – IE4
- Многоскоростные двигатели (схема подключения Даландера, независимые обмотки)
- 10 и 12 полюсов

Применения

Насосы, компрессоры, вентиляторы, дробилки, конвейеры, мельницы, центробежные сепараторы, прессы, подъемники, упаковочные машины, шлифовальное оборудование и т. п.

Технические характеристики	Преимущества
Новая конструкция корпуса и подшипниковых щитов	Высокая механическая прочность и превосходный отвод тепла.
Новая конструкция клеммной коробки	Дизайн увеличенной клеммной коробки со скошенной крышкой гарантирует простоту доступа и надежность работы персонала при обслуживании клемм для подключения главного и вспомогательного оборудования. Обеспечивает возможность легкого и быстрого изменения монтажного положения клеммной коробки (для корпусов от 225S/M до 355A/B).
Низкая рабочая температура подшипников	Увеличенный интервал смазки и срок службы подшипников.
Эксклюзивная система уплотнения WSeal®	Изолирует внутренние части двигателя от попадания загрязняющих субстанций и воды (для корпусом от 225S/M до 355A/B).
Новая система вентиляции	Конструкция ребер охлаждения оптимизирована для распределения потока охлаждающего воздуха по поверхности корпуса и уменьшения уровня шума.
Цельнолитые лапы	Жесткость и простота установки и центровки.
Система изоляции WISE®	Повышенная электрическая прочность обмотки статора и возможность эксплуатации с преобразователем частоты без пробоя изоляции при возникновении пиковых перенапряжений*.

Двигатели с алюминиевым корпусом W21

Двигатели WEG с корпусом из алюминиевого сплава и съемными опорами специально разработаны для удовлетворения потребностей рынка в двигателях с гибкой схемой монтажа, так как они могут быть закреплены во всех монтажных положениях. Система крепления опор двигателя обладает значительной приспособляемостью, что позволяет устанавливать двигатели в различных монтажных положениях без необходимости механической обработки или внесения изменений в конструкцию опор двигателя. Клеммные коробки двигателя можно поворачивать на 90 градусов. Таким образом, кабели питания двигателя могут быть подведены к двигателю с любой стороны. Эти двигатели полностью взаимозаменяемы с существующими двигателями с чугунным корпусом, что ведет к уменьшению объема складских запасов.

Стандартные характеристики

- Мощность: 0,12–37 кВт
- Число полюсов: 2, 4, 6 и 8
- Частота: 50 Гц
- Напряжение: 220–240/380–415 В (до 100 L)
  380–415/660 В (от 112M и выше);
- Габарит: от 63 до 200 L
- Цвет окраски: Высокий КПД – IE3: RAL 6002 – зеленый
  Повышенный КПД – IE2: RAL 5009 – синий
  Стандартный КПД – IE1: RAL 5007 – синий

Применения

Насосы, компрессоры, системы кондиционирования воздуха, вентиляторы, краны, конвейеры, машинное оборудование, намоточные и волочильные станки, прессы, лебедки, подъемники, ткацкие и шлифовальные станки, инжекторы, экструдеры, градирни, упаковочное оборудование и т. д.

Технические характеристики	Преимущества
Различные способы монтажа	Универсальность и простота при изменении положения установки двигателя, без необходимости дополнительной механической обработки или модификации опор двигателя.
Станина из алюминиевого сплава	Обеспечивает высокую степень защиты корпуса двигателя, низкую температуру эксплуатации и более эффективный отвод тепла.
Специальные модели двигателя для применения в определенных условиях эксплуатации	Серия двигателей W21 с корпусом из алюминиевого сплава и возможностью монтажа в различных положениях включает в себя, кроме серии двигателей общего назначения, также несколько типов двигателей специального назначения, таких, как двигатели с тормозом, однофазные двигатели и двигатели для привода вентиляторов и вытяжных устройств (TEAO).
Расширенный диапазон	Возможна поставка двигателей W21 с корпусами из алюминиевого сплава 160, 180 и 200 габаритов, предназначенных для монтажа в различных положениях номинальной мощностью до 37 кВт, что позволяет применять двигатели этой серии в еще более широких условиях эксплуатации.
Система изоляции WISE®	Повышенная электрическая прочность обмотки статора и возможность работы с питанием от преобразователей частоты – без пробоя изоляции при возникновении пиковых перенапряжений*.

Низковольтные и высоковольтные двигатели HGF

Двигатели HGF разработаны в соответствии с наиболее строгими техническими стандартами, существующими на рынке, с использованием современных компьютерных программных средств для проведения механических, электрических и температурных расчетов, результаты которых были затем подтверждены серией жестких проверок и испытаний.
В результате такого инновационного подхода при проектировании было создано универсальное изделие, которое удовлетворяет требованиям международных стандартов и полностью соответствует направлению развития мирового рынка.

Стандартные характеристики

- Мощность: 90–3150 кВт
- Число полюсов: 2, 4, 6, 8, 10 и 12
- Частота: 50 Гц
- Напряжение: от 380 В до 6,6 кВ
- Габарит: от 315 до 630
- Цвет окраски: RAL 5009 – синий

Имеющиеся версии

- Стандартная
- Искробезопасное исполнение (Ex nA)

Применения

Насосы, компрессоры, вентиляторы, дробилки, конвейеры, мельницы, центробежные сепараторы, прессы, подъемники, упаковочные машины, шлифовальное оборудование и т. п.

Технические характеристики	Преимущества
Новая конструкция корпуса	В корпусе новой конструкции наилучшим образом оптимизировано соотношение между механической прочностью и отводом тепла, которое возможно для двигателей с герметичным корпусом, что снижает уровень вибрации двигателя и повышает срок его службы.
Новая конструкция дефлектора	Был разработан новый дефлектор вентилятора для обдува воздухом всего корпуса с минимальным уровнем рециркуляции внутри двигателя, что позволяет максимально повысить отвод тепла и снизить температуру двигателя при эксплуатации.
Сниженный уровень шума	Применение новой системы охлаждения позволило снизить уровень шума до 7 дБ(А).
Специальная технология окраски двигателей, предназначенных для эксплуатации в агрессивной среде	Высокая стойкость и долговечность окраски, защита корпуса от воздействия коррозии и абразивного износа.
Температурные датчики Pt-100	В обмотки двигателя и подшипники встроены резистивные температурные датчики Pt-100, применение этих датчиков позволяет точно и непрерывно измерять температуру и быстро выявлять отклонения от нормальных условий работы.
По требованию заказчика возможна поставка двигателей с подшипниками скольжения	Подшипники скольжения имеют большой ресурс работы и высокий междусмазочный интервал. Они более устойчивы к вибрационным и ударным нагрузкам по сравнению с подшипниками качения.
Дополнительная клеммная коробка для вспомогательного оборудования, оснащенная двумя запасными клеммными колодками	Выводы температурных датчиков и электрических нагревателей расположены в разных клеммных коробках, что исключает возможность наведения взаимных помех и обеспечивает простое и безопасное подключение.
Универсальность	Для линейки двигателей HGF доступен широкий спектр опций, в том числе понижение уровня вибрации и шумового давления, установка энкодеров, датчиков вибрации и прочего оборудования, дополнительных и опциональных клеммных коробок, независимых систем подачи масла в подшипники скольжения, специальные размеры и материал вала. Таким образом конструкция двигателя может быть приспособлена для большинства различных условий эксплуатации и специальных нужд.

Двигатели для привода вентиляторов и вытяжных устройств
Двигатели для дымоудаления

Пригодны для использования в составе систем вентиляции, работающих в наиболее нагруженных условиях эксплуатации. Двигатели разработаны с учетом специфики применения в качестве привода различных вентиляторов и вытяжных устройств. Обеспечение гарантированной безопасности на коммерческих и промышленных предприятиях является одной из приоритетных задач проектировщиков и владельцев компаний на этапе проектирования торговых центров, фабрик, складов, крытых автостоянок, тоннелей и прочих мест, в которых наблюдается большое скопление людей.
Двигатели для дымоудаления предназначены для работы в условиях высоких температур и обеспечивают быстрое удаление продуктов горения и отвод тепла, что позволяет людям свободно эвакуироваться через аварийные выходы.

ВЕНТИЛЯЦИЯ
Стандартные характеристики

- Мощность: 0,06– 355 кВт
- Число полюсов: 2, 4, 6 и 8
- Частота: 50 Гц
- Напряжение:
  220–240 / 380–415 В (до габарита 100L)
  380–415 / 660 В (от габарита 112M и выше)
- Габарит: от 63 до 355M/L (для чугунных корпусов)
  от 63 до 132M (для алюминиевых корпусов)
- Цвет окраски: КПД IE3 — RAL6002 зеленый
  КПД IE2 — RAL5009 синий
  КПД IE1 — RAL5007 синий

ДЫМОУДАЛЕНИЕ
Стандартные характеристики

- Мощность: 0,12 – 500кВт
- Число полюсов: 2, 4, 6 и 8
- Частота: 50Гц
- Напряжение: 220–240/380–415 В (до габарита 100L)
  380–415/660 В (от габарита 112M и выше)
- Габарит: от 80 до 355A/B
- Цвет окраски: RAL9006 алюминиевый

Имеющиеся версии

- Двигатель закрытого типа с самообдувом TEFC
  или двигатель закрытого типа с охлаждением потом воздуха, создаваемым механизмом
- Повышенный КПД – IE2
- Стандартный КПД – IE1
- Многоскоростные двигатели (схема подключения Даландера, независимые обмотки)
- 10 и 12 полюсов
- F200 (200°C / 2 часа), F300 (300°C / 2 часа) или F400 (400°C / 2 часа)

Применения

Двигатели для привода вентиляторов и вытяжных устройств, устанавливаемых в тоннелях, метро, подземных переходах, торговых центрах, стоянках автомобилей, супермаркетах и прочих местах, в которых наблюдается большое скопление людей.

Технические характеристики	Преимущества
Универсальность при установке	Двигатели для вентиляторов и вытяжных устройств могут иметь следующие крепления: лапы, опоры или фланцевое крепление. Кроме различных конфигураций крепления, двигатели могут поставляться в комплекте с клеммной коробкой и клеммной колодкой, или без клеммной коробки и с отдельными кабельными выводами, что позволяет установить клеммную коробку на удалении от двигателя.
Продуктовая линейка W22	Применение всех инновационных компонентов продуктовой линейки двигателей общего назначения W22 (для двигателей, устанавливаемых на опорах или фланце).
Специальная конструкция для эксплуатации двигателя при высокой температуре окружающей среды	Компоненты двигателя тщательно спроектированы для работы в условиях экстремальных температур.
Расширенная программа испытаний и сертификация согласно EN 12101-3	Безопасность и надежность.
Система изоляции WISE®	Повышенная электрическая прочность обмотки статора и возможность работы с питанием от преобразователей частоты – без пробоя изоляции при возникновении пиковых перенапряжений*.

Двигатели WEG с дополнительным оборудованием

Двигатели WEG с установленным тормозом предназначены для работы в составе оборудования, для которого требуется быстрая и надежная остановка или точное позиционирование под нагрузкой. Применение электродвигателей WEG с тормозом позволяет повысить эффективность производственных процессов вследствие увеличения скорости работы машин и повышения надежности.

Установка принудительного обдува позволяет использовать стандартный общепромышленный электродвигатель для большинства применений с регулированием оборотов исполнительного механизма.

Установка датчика обратной связи позволяет максимально точно поддерживать заданную скорость вращения электродвигателя при управлении от преобразователя частоты.

Установка фланца позволяет максимально гибко использовать имеющийся электродвигатель при различных способах монтажа.

Имеющиеся версии
- Повышенный КПД – IE2
- Стандартный КПД – IE1
- Корпуса из чугуна или алюминия

Стандартные характеристики

- Мощность: 0,12–37кВт
- Число полюсов: 2, 4, 6 и 8
- Габарит: от 63 до 200L
- Частота: 50Гц
- Напряжение: 220–240/380–415 В (до габарита 100L), 380–415/660 В (от габарита 112M)
- Цвет окраски: Уровень КПД IE3 – RAL6002 зеленый
  Уровень КПД IE2 – RAL5009 синий
  Уровень КПД IE1 – RAL5007 синий

Применения

Оборудование для упаковки, конвейеры, машины для мойки и бутилирования, механизмы подачи, краны, подъемники, печатные станки, намоточные / перемоточные линии, шиберные задвижки, деревообрабатывающие станки и т.п.

Технические характеристики	Преимущества
Высокоэффективная система торможения	Обеспечивает быстрое и надежное торможение, а также точное позиционирование под нагрузкой, в сочетании с низкими эксплуатационными расходами.
Ручное отключение тормоза	Возможность свободного вращения двигателя во время аварийной ситуации или при необходимости.
Возможна поставка двигателя с корпусом из алюминиевого сплава	Сниженный вес при неизменной прочности.
Система изоляции WISE®	Повышенная электрическая прочность обмотки статора и возможность работы двигателей с питанием от преобразователей частоты – без пробоя изоляции при возникновении пиковых перенапряжений*.
Принудительный обдув	**Обеспечивает бесперебойную работу электродвигателя на низких скоростях с номинальной нагрузкой без перегрева обмоток**

Двигатели для работы в опасных зонах W22Xd, W22Xtb, W22Xn

Компания WEG приступила к выпуску новой линейки взрывозащищенных электродвигателей W22X. Они разработаны на базе моторов серии W22 и представляют собой дальнейшее развитие двигателей, предназначенных для работы в опасных зонах.

Эти двигатели характеризуются высоким КПД, экономичностью, низкими эксплуатационными расходами, увеличенным сроком службы, низкими требованиями к обслуживанию и высоким уровнем надежности.

Двигатель W22Xtb специально разработан для обеспечения максимальной безопасности и высоких эксплуатационных характеристик при работе в потенциально взрывоопасной воздушной среде – зоне 21 (продукты переработки зерна и зерновых культур, текстильные волокна, порошковая краска, полимеры и т.п.)

Двигатели W22Xn применяются в условиях, для которых характерно не только частое образование горючих смесей, но и связанный с этим высокий риск воспламенения. Двигатели должны отвечать наиболее строгим требованиям безопасности с целью защиты персонала и оборудования.

Стандартные характеристики

- Мощность: 0,12 – 330кВт
- Число полюсов: 2, 4, 6 и 8
- Частота: 50Гц
- Напряжение: 220-240 / 380-415В (до габарита 100L)
  380-415 / 660В (от габарита 112M и выше)
- Габарит: от 63 до 355M/L
- Цвет окраски: Уровень КПД IE3 – RAL6002 зеленый
  Уровень КПД IE2 – RAL5009 синий
  Уровень КПД IE1 – RAL5010 синий

Имеющиеся версии

- Повышенный КПД – IE2
- Высокий КПД – IE3
- Многоскоростные двигатели (схема подключения Даландера, независимые обмотки)
- 10 и 12 полюсов

Применения

Насосы, компрессоры, вентиляторы, дробилки, прессы, подъемники и другое оборудование, работающее во взрывоопасной среде, классифицированной как Зона 1 и 2, Группы опасного газа IIA, IIB или IIC для моторов W22Xd; Зона 21 и Зона 22 для W22Xtb, Зона 2 и Зона 22 для W22Xn

Технические характеристики	Преимущества
Новая клеммная коробка	Новая клеммная коробка имеет значительный внутренний объем, что обеспечивает быстрый доступ и безопасное подключение силовых кабелей, даже в случае применения кабелей большого сечения.
Широкий спектр сертифицированного вспомогательного оборудования	Новая серия двигателей W22X может быть укомплектована самыми разными вспомогательными устройствами, предназначенными для применения в различных системах заказчика, без снижения уровня безопасности при работе оборудования.
Несложное техническое обслуживание	Конструкция двигателя тщательно проработана для снижения требований к техническому обслуживанию. Двигатели W22X оснащены крышками подшипников, установленными снаружи подшипниковых щитов, что значительно облегчает осмотр подшипников. Двигатели могут быть укомплектованы пресс-масленками и открытыми подшипниками, что увеличивает срок службы подшипников. Упрощение процедуры замены уплотнений позволяет повысить степень защиты двигателя. В опорах двигателя просверлены отверстия двойного диаметра, что облегчает замену двигателей, ранее установленных на агрегате. Кроме этого, в опорах предусмотрены установочные штифты, которые упрощают центровку двигателей, демонтированных с монтажного основания для проведения технического обслуживания.
Сертификация для зон 21 и 22	С целью повышения функциональных свойств двигателей серии W22X, рассматриваемые двигатели также сертифицированы для применения в среде, которая характеризуются вероятным присутствием горючей пыли/волокон.
Сертификация Группы IIC	Безопасность при эксплуатации в опасных зонах, для которых типично присутствие газообразного водорода и подобных газов.
Защита	Двигатель может работать в опасных средах, классифицированных как Зона 1 и Зона 2.
Система изоляции WISE®	Повышенная электрическая прочность обмотки статора и возможность работы с питанием от преобразователей частоты – без пробоя изоляции при возникновении пиковых перенапряжений*.
Сниженная температура на поверхности корпуса	Безопасность, исключение возгорания горючей пыли или волокон при контакте с двигателем.
Степень защиты IP66	Защита от проникновения загрязняющих веществ внутрь корпуса двигателя.

Устройства плавного пуска серии SSW

Устройства плавного пуска служат для плавного разгона, замедления и защиты трехфазных асинхронных электродвигателей, контролируя напряжение на их обмотках.

Широкий диапазон настроек позволяет задавать момент на валу электродвигателя в соответствие с требованиями нагрузки, обеспечивая минимально достаточный пусковой ток.

Отличное управление разгоном и замедлением сочетается с оптимизированным отношением стоимости / качества.

Стандартные характеристики

- Напряжение питания 220–575 В и 575–690V
- Ток: до 85 А для SSW05
  до 1400 А для SSW06
  до 412 А для SSW07/SSW08

Основные возможности

- Простота в эксплуатации, программировании и обслуживании
- Электронная защита двигателя
- Ограничение пускового тока
- Встроенный обходной контактор
- Возможность запуска нескольких электродвигателей (параллельное подключение или подключение каскадом)
- Трех- и шестипроводная схема подключения
- Функции «Кик-Старт» для высоких пусковых моментов и «Управление насосом» для исключения гидравлических ударов в трубопроводах

Применения

Вентиляторы, вытяжные вентиляторы, центробежные насосы, дозавтоматы, миксеры, компрессоры, экструдеры, сушилки/духовки, палетеры, конвейеры/монорельсы, балки/дробилки, поворотные столы, полировальные машины, пилорамы, пилы, грануляторы, линии розлива воды, мойки, протяжка проволоки, дозирующие насосы, вибростолы, сепараторы, системы кондиционирования, винтовые компрессоры, эскалаторы, ленточные конвейеры (аэропорты).

Преобразователи частоты серии CFW

Преобразователи частоты серии CFW11 спроектированы для управления трехфазными асинхронными электродвигателями с короткозамкнутым ротором.

Они могут быть использованы в широком диапазоне применений, как для нормальных нагрузок, так и для тяжелых. Это свойство обеспечивает увеличение продуктивности и качества процесса, в котором они используются.

Функциональная плата ПЛК, карты расширения аналоговых и дискретных входов/выходов, инкрементального энкодера позволяют использовать преобразователи частоты серии CFW11 в самом широком диапазоне применений.

Стандартные характеристики

- Напряжение питания 220-240V и 380-480V
- Мощность: до 400кВт
- Коммуникации: Profibus, DeviceNet, CANopen, EtherNet/IP, Modbus RTU (опционально) и Profinet
- Аксессуары: карты расширения аналоговых и дискретных входов/выходов, инкрементального энкодера

Применения

Вентиляторы, вытяжные вентиляторы, центробежные насосы, дозавтоматы, миксеры, компрессоры, экструдеры, сушилки/духовки, палетеры, конвейеры/монорельсы, балки/дробилки, поворотные столы, полировальные машины, пилорамы, пилы, грануляторы, линии розлива воды, мойки, протяжка проволоки, дозирующие насосы, вибростолы, сепараторы, системы кондиционирования, винтовые компрессоры, эскалаторы, ленточные конвейеры (аэропорты).

Устройства плавного пуска среднего напряжения серии SSW7000
Преобразователи частоты среднего напряжения серии MVW01

Компания WEG является уникальным бразильским производителем устройств плавного пуска электродвигателей и преобразователей частоты среднего напряжения, который производит все компоненты системы средневольтного электропривода, такие как:

вводные ячейки, масляные или сухие трансформаторы, средневольтные устройства плавного пуска, средневольтные преобразователи частоты, электродвигатели среднего напряжения

Устройства плавного пуска серии SSW7000 используют самые современные технологии для обеспечения плавного запуска и останова трехфазных асинхронных электродвигателей среднего напряжения. Они предотвращают механические удары и защищают электродвигатель от бросков тока.

Преобразователь частоты MVW-01 спроектирован и производится по самым современным технологиям. В нем используются высоковольтные IGBT транзисторы (6,5кВ), применение которых позволяет снизить до минимального уровня гармоники тока электродвигателя.

Стандартные характеристики

- Напряжение питания:
  2,3 кВ; 3,3 кВ; 4,16 кВ; 6,9 кВ
- Мощность:
  до 3550 кВт для устройств плавного пуска
  до 6300 кВт для преобразователей частоты

Применения

Вентиляторы, вытяжные вентиляторы, центробежные насосы, дозавтоматы, миксеры, компрессоры, экструдеры, сушилки/духовки, палетеры, конвейеры/монорельсы, балки/дробилки, поворотные столы, полировальные машины, пилорамы, пилы, грануляторы, линии розлива воды, мойки, протяжка проволоки, дозирующие насосы, вибростолы, сепараторы, системы кондиционирования, винтовые компрессоры, эскалаторы, ленточные конвейеры (аэропорты).

Интеллектуальное реле серии SRW01

Интеллектуальное реле SRW01 - это система управления и контроля низковольтных электродвигателей, использующая передовые технологии и возможности сетевой передачи данных. Кроме того модульная структура позволяет расширить функциональные возможности устройства защиты, использовать автоматическое конфигурирование аппаратных средств, бесплатное программное обеспечение и связь через порт USB.

Защитные, контрольные и управляющие функции SRW01 увеличивают надежность системы защиты электродвигателей, обеспечивая следующие виды защит:

- защита от перегрузки;
- защита от обрыва фазы;
- защита от перегрузки по току и блокировки ротора;
- внутренняя защита от замыкания на землю;
- тепловая защита;
- защита от дисбаланса тока между фазами;
- защита от минимального тока;
- защита от частот вне диапазона.

SRW01 поддерживает следующие сетевые протоколы связи: Profibus-DP, DeviceNet, Modbus RTU.

Интеллектуальное реле позволяет проводить следующий мониторинг:

- Активация цифровых входов и выходов
- Среднеквадратичное значение тока по фазам и средняя величина тока уставки в амперах или в %
- Частота питающего напряжения электродвигателя
- Количество срабатываний по типам неисправностей
- Количество включений двигателя
- Количество часов работы двигателя
- Количество часов работы реле
- Уровни дисбаланса фаз
- Внутренние замыкания на землю

W22 - Высокий КПД превышает IE2 (1) - EFF1 (2)

Номинальная мощность		Габарит	Ном. крут. момент (Нм)	Кратность пускового тока II/In	Кратность пускового момента TI/Tn	Кратность макс. момента Tb/Tn	Момент инерции Дж (кгм²)	Допустимое время для замкнут. ротора (сек)		Вес (кг)	Шум дБ (A)	400 В							
												Номин. скорость (об/м)	% полной нагрузки						Номинал. ток In (A)
													КПД			Коэффициент мощности			
кВт	л.с.							Горячий	Холод-й				50	75	100	50	75	100	
II полюса - 3000 об/мин - 50 Гц																			
0.12	0.16	63	0.410	4.8	3.0	2.9	0.00012	37	81	5.7	52	2790	53.0	60.0	61.0	0.53	0.66	0.75	0.379
0.18	0.25	63	0.620	4.6	2.9	2.8	0.00014	28	62	6.2	52	2770	56.0	62.0	63.0	0.54	0.68	0.78	0.529
0.25	0.33	63	0.870	4.7	3.2	2.9	0.00016	24	53	6.7	52	2760	58.0	64.0	65.0	0.53	0.67	0.78	0.712
0.37	0.5	71	1.26	5.6	2.7	2.8	0.00033	21	46	6.5	56	2800	68.0	71.0	71.0	0.66	0.79	0.86	0.875
0.55	0.75	71	1.89	5.3	2.7	2.7	0.00040	15	33	8.5	56	2780	70.0	72.0	72.0	0.70	0.82	0.88	1.25
0.75	1	80	2.57	6.0	3.1	3.1	0.00065	22	48	12.5	59	2790	77.0	78.0	78.0	0.67	0.79	0.85	1.63
1.1	1.5	80	3.77	6.3	3.2	3.1	0.00082	18	40	14.0	59	2790	79.5	80.5	80.5	0.67	0.79	0.85	2.32
1.5	2	90S	5.07	5.9	2.6	2.6	0.0016	12	26	17.5	62	2825	81.5	82.0	82.0	0.66	0.78	0.84	3.14
2.2	3	90L	7.40	6.6	3.0	3.0	0.0022	9	20	21.0	62	2840	83.0	83.6	83.6	0.63	0.76	0.83	4.58
3	4	100L	9.95	7.7	2.9	3.1	0.0051	12	26	28.5	67	2880	84.0	85.0	85.0	0.68	0.80	0.86	5.92
4	5.5	112M	13.3	6.5	2.3	2.9	0.0066	16	35	38.0	64	2870	86.0	86.0	86.0	0.70	0.81	0.87	7.72
5.5	7.5	132S	18.1	6.8	2.2	3.0	0.0162	17	37	60.0	67	2910	86.5	88.0	88.0	0.68	0.79	0.85	10.6
7.5	10	132S	24.6	6.8	2.2	2.9	0.0198	13	29	63.0	67	2910	88.0	88.5	88.5	0.72	0.82	0.87	14.1
9.2	12.5	132M	30.2	7.6	2.5	3.2	0.0234	10	22	70.0	67	2915	88.5	89.0	89.0	0.70	0.81	0.86	17.3
11	15	160M	35.8	7.0	2.3	3.0	0.0530	13	29	104	67	2935	90.0	90.6	90.5	0.71	0.82	0.86	20.4
15	20	160M	48.9	7.0	2.3	3.0	0.0588	9	20	112	67	2930	91.0	91.3	91.3	0.71	0.81	0.86	27.6
18.5	25	160L	60.1	7.4	2.4	3.1	0.0677	8	18	124	67	2940	91.3	92.0	92.0	0.70	0.80	0.86	33.7
22	30	180M	71.4	7.3	2.2	3.0	0.1192	9	20	164	67	2945	92.0	92.4	92.2	0.76	0.84	0.88	39.1
30	40	200L	97.0	6.5	2.4	2.7	0.2063	17	37	226	72	2955	92.5	93.0	92.9	0.75	0.83	0.87	53.6
37	50	200L	120	6.8	2.4	2.6	0.2242	16	35	255	72	2950	93.0	93.4	93.3	0.76	0.84	0.87	65.8
45	60	225S/M	145	7.0	2.2	2.8	0.4485	12	26	356	75	2960	93.3	93.6	93.6	0.79	0.86	0.89	78.0
55	75	250S/M	178	7.0	2.2	2.8	0.5023	14	31	413	75	2960	93.6	93.9	93.9	0.79	0.86	0.89	95.0
75	100	280S/M	241	7.0	2.0	2.8	1.27	28	62	630	77	2975	93.4	94.3	94.3	0.79	0.86	0.89	129
90	125	280S/M	289	7.0	2.0	2.8	1.41	25	55	653	77	2975	94.0	94.6	94.6	0.79	0.86	0.89	154
110	150	315S/M	353	7.3	2.0	2.9	1.51	24	53	874	77	2980	94.3	94.9	94.9	0.79	0.86	0.89	188
132	175	315S/M	423	7.3	2.0	2.9	1.74	21	46	931	77	2980	94.5	95.1	95.1	0.80	0.87	0.90	223
160	220	315S/M	513	7.5	2.2	2.9	2.12	23	51	995	77	2980	94.8	95.3	95.3	0.80	0.87	0.90	269
185	250	315S/M	593	7.6	2.2	3.1	2.12	16	35	1032	77	2980	94.9	95.5	95.4	0.80	0.86	0.89	314
200	270	315L	641	7.5	2.3	2.8	2.17	21	46	1175	78	2980	95.0	95.5	95.4	0.82	0.88	0.90	336
220	300	315L	705	7.8	2.4	2.8	5.17	14	31	1228	78	2980	95.0	95.5	95.5	0.81	0.87	0.90	369
250	340	315L	802	7.8	2.4	2.8	5.75	17	37	1316	78	2980	95.1	95.6	95.5	0.84	0.89	0.91	415
280	380	315L	898	7.9	2.3	2.8	5.75	12	26	1392	78	2980	95.2	95.6	95.6	0.85	0.89	0.91	465
315*	430	355M/L	1010	7.8	2.1	2.6	4.01	23	51	1777	80	2985	95.2	95.6	95.6	0.87	0.91	0.92	517
355*	480	355M/L	1140	7.9	2.2	2.8	4.01	14	31	1838	80	2985	95.3	95.6	95.6	0.87	0.90	0.91	589
400*	550	355A/B	1280	7.6	2.4	2.8	6.76	31	68	2043	83	2985	95.8	96.2	96.4	0.85	0.89	0.91	658
450*	610	355A/B	1440	7.5	2.5	2.7	7.40	31	68	2160	83	2985	95.8	96.2	96.6	0.85	0.90	0.91	739
Опционные корпуса																			
0.37	0.5	63	1.29	4.5	3.1	2.8	0.00020	20	44	7.2	52	2730	64.0	67.0	68.0	0.57	0.72	0.82	0.958
0.75	1	90S	2.51	6.5	2.7	2.8	0.00117	25	55	15.5	62	2850	77.0	79.0	79.0	0.61	0.73	0.80	1.71
1.1	1.5	90S	3.71	6.1	2.5	2.6	0.0014	16	35	16.5	62	2835	80.0	80.5	80.5	0.65	0.77	0.83	2.38
1.5	2	90L	5.07	5.9	2.6	2.6	0.0016	12	26	17.5	62	2825	81.5	82.0	82.0	0.66	0.78	0.84	3.14
2.2	3	100L	7.29	7.5	2.6	3.0	0.0043	15	33	26.5	67	2885	82.5	83.6	83.6	0.66	0.78	0.85	4.47
5.5	7.5	112M	18.3	7.3	2.7	3.0	0.0088	11	24	42.0	64	2880	86.5	87.0	87.0	0.72	0.82	0.87	10.5
5.5	7.5	132M	18.1	6.8	2.2	3.0	0.0162	17	37	60.0	67	2910	86.5	88.0	88.0	0.68	0.79	0.85	10.6
7.5	10	132M	24.6	6.8	2.2	2.9	0.0198	13	29	63.0	67	2910	88.0	88.5	88.5	0.72	0.82	0.87	14.1
11	15	160L	35.8	7.0	2.3	3.0	0.0530	13	29	104	67	2935	90.0	90.6	90.5	0.71	0.82	0.86	20.4
15	20	160L	48.9	7.0	2.3	3.0	0.0588	9	20	112	67	2930	91.0	91.3	91.3	0.71	0.81	0.86	27.6
18.5	25	180M	60.1	7.0	2.1	2.9	0.1135	10	22	156	67	2940	91.4	92.0	91.8	0.75	0.84	0.88	33.1
22	30	180L	71.4	7.3	2.2	3.0	0.1192	9	20	164	67	2945	92.0	92.4	92.2	0.76	0.84	0.88	39.1
75	100	250S/M	242	8.2	2.4	3.0	0.5561	10	22	450	75	2965	94.0	94.3	94.3	0.79	0.86	0.90	128
110	150	280S/M	353	7.6	2.3	3.0	1.51	21	46	702	77	2975	94.5	94.9	94.9	0.78	0.86	0.89	188
200	270	315S/M	641	7.5	2.3	2.8	2.17	21	46	1175	77	2980	95.0	95.5	95.4	0.82	0.88	0.90	336
200	270	355M/L	640	7.6	1.9	2.7	4.83	22	48	1487	80	2985	94.8	95.5	95.5	0.83	0.88	0.90	336
220	300	355M/L	704	7.6	1.8	2.5	5.17	21	46	1560	80	2985	95.1	95.6	95.5	0.86	0.89	0.90	369
250	340	355M/L	800	7.9	2.2	2.8	5.75	20	44	1634	80	2985	95.2	95.6	95.6	0.86	0.89	0.91	415
280	380	355M/L	898	7.7	1.9	2.6	5.75	17	37	1669	80	2980	95.2	95.6	95.6	0.86	0.89	0.91	465
315	430	315L**	1010	7.9	2.3	2.7	4.01	11	24	1442	86	2980	95.2	95.6	95.6	0.84	0.88	0.90	528

Примечание:
(1) Значения КПД приведены в соответствии с IEC 60034-2-1. Они были рассчитаны косвенным методом, с учетом паразитных потерь, определенных путем измерения.
(2) Справочная информация CEMEP означает, что КПД двигателей будет соответствовать EFF1 при испытании в соответствии с требованиями IEC 60034-2.
(*) Предусмотрен воздухоотражатель со стороны приводного конца.
(**) Изоляция класса "F" ΔT 105 K.

W22 - Высокий КПД превышает IE2 (1) - EFF1 (2)

Номинальная мощность		380 В								415 В							
		Номин. скорость (об/м)	% полной нагрузки						Номинал. ток	Номин. скорость (об/м)	% полной нагрузки						Номинал. ток
			КПД			Коэффициент мощности					КПД			Коэффициент мощности			
кВт	л.с.		50	75	100	50	75	100	In (A)		50	75	100	50	75	100	In (A)
II полюса - 3000 об/мин - 50 Гц																	
0.12	0.16	2765	54.7	60.8	60.9	0.57	0.71	0.79	0.379	2805	51.4	59.0	60.6	0.50	0.63	0.72	0.383
0.18	0.25	2740	57.9	63.0	63.0	0.58	0.73	0.82	0.529	2785	54.1	60.9	62.6	0.50	0.64	0.75	0.533
0.25	0.33	2730	60.3	65.1	65.0	0.59	0.73	0.82	0.713	2775	55.9	62.7	64.5	0.49	0.63	0.74	0.729
0.37	0.5	2775	69.0	71.1	70.3	0.72	0.83	0.89	0.898	2815	66.9	70.6	71.2	0.63	0.76	0.84	0.861
0.55	0.75	2750	70.8	71.9	71.0	0.75	0.85	0.91	1.29	2795	68.9	71.7	72.5	0.65	0.79	0.86	1.23
0.75	1	2765	77.7	78.0	77.2	0.72	0.83	0.87	1.70	2805	76.0	77.8	78.4	0.63	0.76	0.82	1.62
1.1	1.5	2765	80.4	80.5	79.7	0.73	0.83	0.87	2.41	2805	78.6	80.2	80.7	0.62	0.75	0.82	2.31
1.5	2	2800	82.0	81.6	80.9	0.71	0.81	0.86	3.28	2840	80.8	81.9	82.5	0.61	0.75	0.82	3.08
2.2	3	2820	83.7	83.5	83.2	0.69	0.80	0.85	4.75	2855	82.2	83.4	83.9	0.59	0.72	0.80	4.56
3	4	2865	84.9	85.1	84.5	0.74	0.84	0.88	6.13	2890	83.1	84.6	85.0	0.64	0.77	0.84	5.85
4	5.5	2855	86.6	86.0	85.4	0.75	0.85	0.89	8.00	2880	85.3	85.9	86.3	0.66	0.78	0.85	7.59
5.5	7.5	2900	87.1	88.0	87.6	0.74	0.83	0.88	10.8	2915	85.6	87.6	88.0	0.63	0.76	0.83	10.5
7.5	10	2900	88.4	88.4	88.1	0.77	0.85	0.89	14.5	2915	87.3	88.3	88.7	0.67	0.79	0.85	13.8
9.2	12.5	2905	89.1	89.0	88.6	0.75	0.85	0.89	17.7	2920	87.6	88.6	89.0	0.65	0.77	0.84	17.1
11	15	2930	90.3	90.5	90.1	0.75	0.85	0.88	21.1	2940	89.6	90.5	90.6	0.67	0.79	0.84	20.1
15	20	2945	91.4	91.3	90.9	0.76	0.84	0.88	28.5	2935	90.6	91.2	91.4	0.67	0.78	0.84	27.2
18.5	25	2930	91.6	91.9	91.6	0.74	0.83	0.88	34.9	2945	91.0	91.9	92.2	0.66	0.77	0.84	33.2
22	30	2940	92.2	92.2	91.8	0.79	0.86	0.89	40.9	2950	91.8	92.4	92.4	0.73	0.82	0.87	38.1
30	40	2950	92.7	92.9	92.6	0.79	0.85	0.88	55.9	2960	92.3	93.0	93.0	0.71	0.81	0.86	52.2
37	50	2945	93.2	93.3	93.0	0.80	0.86	0.88	68.7	2955	92.8	93.4	93.5	0.73	0.82	0.86	64.0
45	60	2955	93.4	93.5	93.2	0.83	0.88	0.90	81.5	2960	93.1	93.6	93.8	0.76	0.84	0.88	75.8
55	75	2955	93.8	93.8	93.6	0.83	0.88	0.90	99.2	2960	93.3	93.8	94.0	0.75	0.84	0.88	92.5
75	100	2970	93.6	94.3	94.1	0.82	0.88	0.90	135	2975	93.2	94.2	94.3	0.76	0.84	0.88	126
90	125	2970	94.2	94.6	94.4	0.83	0.88	0.90	161	2975	93.8	94.5	94.5	0.76	0.84	0.88	151
110	150	2975	94.5	94.9	94.8	0.83	0.88	0.90	196	2980	94.1	94.8	94.9	0.76	0.84	0.88	183
132	175	2975	94.6	95.1	94.9	0.83	0.89	0.91	232	2980	94.4	95.1	95.2	0.78	0.86	0.89	217
160	220	2975	94.9	95.2	95.2	0.83	0.89	0.91	281	2980	94.7	95.3	95.3	0.78	0.86	0.89	262
185	250	2975	95.0	95.5	95.3	0.83	0.88	0.90	328	2980	94.8	95.5	95.4	0.78	0.85	0.88	307
200	270	2975	95.0	95.4	95.2	0.85	0.89	0.91	351	2980	94.9	95.5	95.5	0.80	0.87	0.90	324
220	300	2975	95.1	95.4	95.3	0.84	0.88	0.91	385	2980	94.9	95.5	95.6	0.79	0.86	0.89	360
250	340	2980	95.1	95.5	95.3	0.86	0.90	0.91	438	2980	95.0	95.6	95.6	0.82	0.88	0.91	400
280	380	2975	95.2	95.5	95.4	0.87	0.90	0.91	490	2980	95.2	95.6	95.7	0.83	0.88	0.91	447
315*	430	2980	94.2	95.5	95.4	0.89	0.92	0.92	545	2985	95.2	95.6	95.7	0.86	0.90	0.92	498
355*	480	2980	95.3	95.5	95.4	0.89	0.91	0.91	621	2985	95.3	95.6	95.7	0.85	0.89	0.91	567
400*	550	2985	95.9	96.2	96.3	0.87	0.90	0.91	694	2485	95.7	96.2	96.5	0.84	0.88	0.91	634
450*	610	2985	95.9	96.2	96.5	0.87	0.91	0.91	779	2485	95.7	96.2	96.7	0.84	0.89	0.91	711

Опционные корпуса																	
0.37	0.5	2695	65.9	67.6	67.4	0.63	0.77	0.84	0.993	2750	62.1	66.2	67.9	0.53	0.67	0.78	0.972
0.75	1	2830	77.8	79.1	78.3	0.66	0.77	0.83	1.75	2860	76.0	78.7	79.2	0.56	0.70	0.78	1.69
1.1	1.5	2810	80.7	80.3	79.5	0.70	0.80	0.85	2.47	2850	79.2	80.4	81.0	0.60	0.74	0.81	2.33
1.5	2	2800	82.0	81.6	80.9	0.71	0.81	0.86	3.28	2840	80.8	81.9	82.5	0.61	0.75	0.82	3.08
2.2	3	2870	83.3	83.8	83.2	0.71	0.82	0.87	4.62	2895	81.5	83.2	83.6	0.62	0.75	0.82	4.46
5.5	7.5	2865	87.0	86.9	86.4	0.76	0.86	0.89	10.9	2885	85.9	86.8	87.2	0.67	0.79	0.85	10.3
5.5	7.5	2900	87.1	88.0	87.6	0.74	0.83	0.88	10.8	2915	85.6	87.6	88.0	0.63	0.76	0.83	10.5
7.5	10	2900	88.4	88.4	88.1	0.77	0.85	0.89	14.5	2915	87.3	88.3	88.7	0.67	0.79	0.85	13.8
11	15	2930	90.3	90.5	90.1	0.75	0.85	0.88	21.1	2940	89.6	90.5	90.6	0.67	0.79	0.84	20.1
15	20	2945	91.4	91.3	90.9	0.76	0.84	0.88	28.5	2935	90.6	91.2	91.4	0.67	0.78	0.84	27.2
18.5	25	2935	91.6	91.8	91.4	0.78	0.86	0.89	34.6	2945	91.2	92.0	92.0	0.72	0.82	0.87	32.2
22	30	2940	92.2	92.2	91.8	0.79	0.86	0.89	40.9	2950	91.8	92.4	92.4	0.73	0.82	0.87	38.1
75	100	2960	94.2	94.3	94.1	0.83	0.88	0.92	132	2970	93.8	94.3	94.4	0.75	0.84	0.88	126
110	150	2970	94.7	94.9	94.8	0.82	0.88	0.90	196	2975	94.3	94.8	94.9	0.75	0.84	0.88	183
200	270	2975	95.0	95.4	95.2	0.85	0.89	0.91	351	2980	94.9	95.5	95.5	0.80	0.87	0.90	324
200	270	2980	93.9	95.2	95.5	0.90	0.92	0.92	346	2985	93.5	95.1	95.6	0.88	0.90	0.91	320
220	300	2985	95.5	96.2	96.4	0.87	0.91	0.92	377	2990	95.0	96.0	96.3	0.83	0.89	0.91	349
250	340	2980	95.5	96.3	96.4	0.89	0.92	0.93	424	2985	95.4	96.3	96.4	0.86	0.91	0.92	392
280	380	2975	95.2	95.5	95.4	0.87	0.90	0.91	490	2980	95.2	95.6	95.7	0.83	0.88	0.91	447
315	430	2980	94.2	95.5	95.4	0.89	0.92	0.92	545	2980	95.2	95.6	95.7	0.82	0.87	0.90	510

W22 - Высокий КПД превышает IE2 (1) - EFF1 (2)

Номинальная мощность		Габарит	Ном. крут. момент (Нм)	Кратность пускового тока Il/In	Кратность пускового момента Tl/Tn	Кратность макс. момента Tb/Tn	Момент инерции Дж (кгм²)	Допустимое время для замкнут. ротора (сек)		Вес (кг)	Шум дБ (A)	400 В							
												Номин. скорость (об/м)	% полной нагрузки						Номинал. ток In (A)
													КПД			Коэффициент мощности			
кВт	л.с.							Горячий	Холод-й				50	75	100	50	75	100	
IV полюса - 1500 об/мин - 50 Гц																			
0.12	0.16	63	0.830	3.9	1.8	2.0	0.00039	51	112	5.7	44	1380	55.0	58.0	59.0	0.54	0.67	0.77	0.381
0.18	0.25	63	1.25	4.3	2.2	2.2	0.00055	40	88	7.2	44	1380	59.0	61.0	61.0	0.55	0.68	0.77	0.553
0.25	0.33	71	1.76	4.0	2.1	2.2	0.00055	68	150	7.0	43	1360	63.0	66.0	66.0	0.54	0.67	0.76	0.719
0.37	0.5	71	2.59	4.2	2.5	2.5	0.00066	48	106	8.0	43	1365	65.0	68.0	68.0	0.50	0.64	0.73	1.08
0.55	0.75	80	3.73	5.8	2.4	2.8	0.0022	18	40	10.5	44	1410	75.0	76.5	76.5	0.61	0.74	0.82	1.27
0.75	1	80	5.08	6.0	2.6	2.9	0.0029	15	33	13.5	44	1410	79.0	79.6	79.8	0.63	0.76	0.83	1.63
1.1	1.5	90S	7.30	6.5	1.9	2.6	0.0049	14	31	19.0	49	1440	81.0	81.8	81.8	0.62	0.75	0.81	2.40
1.5	2	90L	9.95	6.3	2.0	2.8	0.0055	10	22	22.0	49	1440	81.5	83.0	83.0	0.57	0.72	0.80	3.26
2.2	3	100L	14.8	6.6	3.1	3.2	0.0082	16	35	30.5	53	1425	84.0	84.5	84.5	0.63	0.75	0.81	4.64
3	4	100L	20.2	6.5	3.2	3.3	0.0097	14	31	33.0	53	1420	85.0	85.6	85.6	0.64	0.76	0.82	6.17
4	5.5	112M	26.5	6.1	2.0	2.6	0.0156	13	29	42.0	56	1440	86.0	86.7	86.7	0.64	0.76	0.82	8.11
5.5	7.5	132S	36.0	7.3	1.9	3.0	0.0416	10	22	63.0	56	1460	88.0	88.1	88.1	0.69	0.81	0.86	10.5
7.5	10	132M	49.3	7.2	2.0	3.0	0.0528	8	18	72.0	56	1455	88.7	89.0	89.0	0.71	0.81	0.86	14.1
9.2	12.5	132M	60.4	7.7	2.2	3.2	0.0604	7	15	75.0	56	1455	89.2	89.5	89.5	0.70	0.81	0.86	17.3
9.2	12.5	160M	60.0	6.0	2.0	2.6	0.0803	13	29	96.0	61	1465	88.5	89.5	89.2	0.66	0.77	0.83	17.9
11	15	160M	71.5	6.4	2.3	2.8	0.1004	10	22	105	61	1470	89.0	90.2	90.2	0.65	0.76	0.83	21.2
15	20	160L	97.8	6.2	2.3	2.8	0.1154	10	22	125	61	1465	90.6	91.0	91.0	0.66	0.76	0.83	28.7
18.5	25	180M	121	6.6	2.4	2.8	0.1973	14	31	164	61	1465	91.5	91.8	91.6	0.68	0.78	0.83	35.1
22	30	180L	143	6.8	2.6	2.9	0.2332	15	33	186	61	1465	92.2	92.5	92.3	0.70	0.80	0.85	40.5
30	40	200L	195	6.3	2.2	2.6	0.3310	16	35	222	65	1470	92.6	93.0	92.8	0.68	0.78	0.83	56.2
37	50	225S/M	240	6.6	2.2	2.7	0.6999	12	26	342	66	1475	93.0	93.2	93.2	0.74	0.83	0.86	66.6
45	60	225S/M	292	6.8	2.4	2.7	0.8398	10	22	363	66	1475	93.2	93.7	93.6	0.74	0.83	0.86	80.7
55	75	250S/M	356	6.4	2.2	2.7	1.15	14	31	444	66	1475	93.6	93.9	94.0	0.75	0.84	0.87	97.1
75	100	280S/M	483	7.2	2.0	2.7	2.17	22	48	639	69	1485	93.8	94.4	94.4	0.74	0.83	0.86	133
90	125	280S/M	579	7.2	2.1	2.7	2.81	20	44	673	69	1485	94.1	94.7	94.7	0.76	0.84	0.87	158
110	150	315S/M	705	6.6	2.0	2.4	3.21	26	57	887	71	1490	94.3	95.0	95.0	0.74	0.83	0.86	194
132	175	315S/M	846	6.6	2.1	2.4	3.77	22	48	953	71	1490	94.6	95.2	95.2	0.76	0.84	0.87	230
150	200	315S/M	962	6.2	2.2	2.4	3.77	30	66	950	71	1490	95.0	95.4	95.4	0.77	0.84	0.87	261
160	220	315S/M	1030	6.6	2.2	2.4	3.77	20	44	1012	71	1490	94.8	95.4	95.4	0.77	0.84	0.87	278
185	250	315S/M	1190	6.8	2.4	2.4	3.77	18	40	1114	71	1490	94.9	95.6	95.6	0.75	0.83	0.86	325
200	270	315L	1280	6.7	2.4	2.4	3.93	17	37	1216	74	1490	95.0	95.6	95.6	0.77	0.84	0.87	347
220	300	315L	1410	7.0	2.6	2.4	6.86	14	31	1333	74	1490	95.2	95.7	95.7	0.76	0.84	0.87	381
250	340	315L	1600	7.0	2.6	2.4	8.12	13	29	1399	74	1490	95.3	95.7	95.7	0.77	0.85	0.88	428
280	380	315L	1800	7.2	2.6	2.4	9.02	12	26	1496	74	1490	95.4	95.8	95.8	0.76	0.84	0.87	485
300	400	355M/L	1920	7.2	2.2	2.4	9.92	18	40	1510	76	1490	95.5	95.8	95.8	0.74	0.82	0.85	532
315	430	355M/L	2020	7.2	2.4	2.4	9.92	14	31	1643	76	1490	95.5	95.8	95.8	0.74	0.82	0.86	552
330	450	355M/L	2120	6.8	2.2	2.4	10.7	17	37	1769	76	1490	95.5	95.8	95.8	0.75	0.83	0.86	578
355*	480	355M/L	2280	6.9	2.4	2.3	10.8	15	33	1752	76	1490	95.5	95.9	95.8	0.75	0.83	0.86	622
370*	500	355M/L	2370	7.0	2.4	2.4	10.8	15	33	1971	76	1490	95.5	95.9	95.8	0.75	0.83	0.86	648
400*	550	355M/L	2570	7.3	2.6	2.4	10.8	11	24	1888	76	1490	95.5	95.9	95.8	0.74	0.82	0.86	701
450*	610	355A/B	2890	7.4	2.5	2.8	13.2	20	44	2089	76	1490	95.8	96.1	96.2	0.69	0.80	0.84	804
500*	680	355A/B**	3210	7.3	2.4	2.7	14.6	17	37	2246	76	1490	95.9	96.3	96.3	0.72	0.81	0.85	882

W22 - Высокий КПД превышает IE2 (1) - EFF1 (2)

Номинальная мощность		380 В								415 В							
		Номин. скорость (об/м)	% полной нагрузки						Номинал. ток	Номин. скорость (об/м)	% полной нагрузки						Номинал. ток
			КПД			Коэффициент мощности					КПД			Коэффициент мощности			
кВт	л.с.		50	75	100	50	75	100	In (A)		50	75	100	50	75	100	In (A)
IV полюса - 1500 об/мин - 50 Гц																	
0.12	0.16	1360	56.8	58.7	58.4	0.58	0.71	0.80	0.390	1390	53.2	57.1	59.0	0.51	0.64	0.74	0.382
0.18	0.25	1360	60.4	61.3	60.1	0.59	0.72	0.81	0.562	1390	57.7	60.6	61.2	0.52	0.65	0.75	0.546
0.25	0.33	1340	64.1	66.1	65.0	0.58	0.71	0.79	0.740	1370	61.8	65.5	66.5	0.51	0.64	0.74	0.707
0.37	0.5	1345	66.9	68.5	67.4	0.55	0.68	0.77	1.08	1375	63.1	66.9	67.9	0.46	0.60	0.70	1.08
0.55	0.75	1400	76.5	76.7	75.7	0.66	0.78	0.85	1.30	1415	73.6	75.9	76.6	0.57	0.71	0.80	1.25
0.75	1	1400	80.1	79.6	78.9	0.68	0.80	0.86	1.68	1415	77.9	79.2	80.1	0.60	0.73	0.81	1.61
1.1	1.5	1432	81.9	81.8	81.5	0.67	0.78	0.83	2.47	1444	80.1	81.5	82.1	0.58	0.72	0.79	2.36
1.5	2	1430	82.8	83.2	82.4	0.63	0.77	0.83	3.33	1445	80.1	82.3	83.1	0.53	0.68	0.78	3.22
2.2	3	1415	84.5	84.3	83.5	0.68	0.79	0.83	4.82	1430	83.3	84.5	84.9	0.59	0.73	0.79	4.56
3	4	1410	85.6	85.4	84.8	0.68	0.79	0.84	6.40	1425	84.3	85.5	86.0	0.59	0.73	0.80	6.07
4	5.5	1435	86.5	86.6	86.6	0.69	0.80	0.84	8.41	1445	85.3	86.6	87.0	0.60	0.73	0.80	7.99
5.5	7.5	1455	88.6	88.0	87.4	0.74	0.84	0.88	10.9	1460	87.5	88.0	88.3	0.66	0.78	0.84	10.3
7.5	10	1450	89.0	88.7	88.7	0.75	0.83	0.87	14.9	1460	88.3	89.0	89.4	0.67	0.78	0.84	13.9
9.2	12.5	1450	89.6	89.4	88.9	0.75	0.83	0.88	17.9	1455	88.7	89.5	89.8	0.66	0.78	0.85	16.8
9.2	12.5	1460	89.0	89.5	88.7	0.70	0.80	0.85	18.5	1470	88.0	89.4	89.4	0.62	0.74	0.81	17.7
11	15	1465	89.5	90.2	89.8	0.69	0.79	0.85	21.9	1470	88.5	90.0	90.3	0.61	0.73	0.81	20.9
15	20	1460	91.0	90.9	90.6	0.70	0.79	0.85	29.6	1470	90.2	90.9	91.2	0.63	0.73	0.81	28.2
18.5	25	1460	91.8	91.7	91.2	0.72	0.81	0.85	36.3	1470	91.1	91.7	91.7	0.50	0.75	0.81	34.7
22	30	1460	92.5	92.4	91.9	0.74	0.83	0.87	41.8	1465	91.8	92.4	92.4	0.66	0.77	0.83	39.9
30	40	1465	92.9	92.9	92.4	0.72	0.81	0.85	58.0	1470	92.3	92.9	92.9	0.65	0.76	0.81	55.5
37	50	1470	93.2	93.1	92.8	0.78	0.86	0.87	69.6	1475	92.7	93.1	93.3	0.70	0.81	0.85	64.9
45	60	1470	93.5	93.6	93.2	0.78	0.86	0.88	83.4	1475	92.9	93.6	93.7	0.70	0.81	0.84	79.5
55	75	1470	93.8	93.8	93.7	0.79	0.86	0.88	101	1475	93.3	93.9	94.1	0.72	0.82	0.86	94.6
75	100	1480	94.2	94.5	94.2	0.78	0.86	0.87	139	1485	93.5	94.3	94.4	0.71	0.81	0.85	130
90	125	1480	94.4	94.7	94.5	0.80	0.86	0.88	164	1485	93.8	94.6	94.7	0.73	0.82	0.86	154
110	150	1490	94.6	94.9	94.9	0.78	0.86	0.88	200	1490	93.9	94.8	95.0	0.70	0.81	0.84	192
132	175	1485	94.8	95.2	95.0	0.79	0.86	0.88	240	1490	94.4	95.1	95.2	0.73	0.82	0.86	224
150	200	1490	95.2	95.4	95.2	0.80	0.85	0.88	271	1490	94.8	95.4	95.4	0.75	0.83	0.86	254
160	220	1485	95.0	95.4	95.2	0.80	0.86	0.88	290	1490	94.6	95.3	95.4	0.74	0.82	0.86	271
185	250	1485	95.1	95.6	95.5	0.79	0.85	0.87	338	1490	94.7	95.5	95.6	0.72	0.81	0.85	317
200	270	1485	95.1	95.5	95.4	0.80	0.86	0.88	362	1490	94.8	95.6	95.7	0.74	0.82	0.86	338
220	300	1490	95.4	95.7	95.6	0.80	0.86	0.88	397	1490	95.0	95.6	95.7	0.73	0.82	0.86	372
250	340	1490	95.5	95.9	95.8	0.80	0.87	0.89	445	1490	95.1	95.8	95.9	0.74	0.83	0.87	417
280	380	1490	95.6	95.8	95.8	0.79	0.86	0.88	505	1490	95.2	95.7	95.8	0.73	0.82	0.86	473
300	400	1490	95.6	95.6	95.7	0.78	0.84	0.88	541	1490	95.3	95.7	95.8	0.71	0.80	0.84	519
315	430	1490	95.6	95.7	95.7	0.77	0.84	0.87	575	1490	95.3	95.7	95.8	0.71	0.80	0.85	538
330	450	1485	95.5	95.7	95.7	0.74	0.79	0.85	616	1490	95.3	95.7	95.8	0.72	0.81	0.85	564
355*	480	1490	95.6	95.7	95.7	0.78	0.85	0.87	648	1490	95.4	95.8	95.8	0.72	0.81	0.85	607
370*	500	1490	95.1	95.5	95.7	0.78	0.85	0.87	675	1490	95.0	95.7	95.9	0.72	0.81	0.85	631
400*	550	1490	95.7	95.8	95.8	0.77	0.84	0.87	729	1490	95.3	95.8	95.8	0.71	0.80	0.85	683
450*	610	1490	96.0	96.2	96.2	0.73	0.83	0.86	826	1490	95.5	95.9	96.1	0.65	0.77	0.82	794
500*	680	1490	96.1	96.3	96.3	0.76	0.84	0.87	907	1790	95.7	96.2	96.3	0.69	0.79	0.84	860

W22 - Высокий КПД превышает IE2 (1) - EFF1 (2)

Номинальная мощность		Габарит	Ном. крут. момент (Нм)	Кратность пускового тока Il/In	Кратность пускового момента Tl/Tn	Кратность макс. момента Tb/Tn	Момент инерции Дж (кгм^2)	Допустимое время для замкнут. ротора (сек)		Вес (кг)	Шум дБ (A)	400 В							
												Номин. скорость (об/м)	% полной нагрузки						Номинал. ток In (A)
													КПД			Коэффициент мощности			
кВт	л.с.							Горячий	Холод-й				50	75	100	50	75	100	
IV полюса - 1500 об/мин - 50 Гц																			
Опционные корпуса																			
0.25	0.33	80	1.68	5.5	2.0	2.5	0.0015	31	68	9.0	44	1420	70.0	74.0	74.0	0.61	0.74	0.81	0.602
0.37	0.5	80	2.49	5.7	2.2	2.7	0.0019	23	51	9.5	44	1420	73.0	75.5	75.5	0.60	0.73	0.81	0.873
0.75	1	90S	5.03	5.9	2.2	2.6	0.0038	19	42	17.5	49	1425	78.0	80.0	80.0	0.59	0.72	0.80	1.69
1.1	1.5	90L	7.30	6.5	1.9	2.6	0.0049	14	31	19.0	49	1440	81.0	81.8	81.8	0.62	0.75	0.81	2.40
1.5	2	100L	10.1	6.6	2.8	3.0	0.0067	20	44	28.0	53	1425	82.5	83.2	83.2	0.62	0.74	0.81	3.21
2.2	3	112M	14.6	6.3	1.9	2.6	0.0117	23	51	39.0	56	1445	84.5	85.0	85.0	0.63	0.75	0.81	4.61
4	5.5	132S	26.3	7.2	1.9	3.0	0.0341	14	31	60.0	56	1455	87.0	87.2	87.2	0.68	0.80	0.85	7.75
5.5	7.5	132M	36.0	7.3	1.9	3.0	0.0416	10	22	63.0	56	1460	88.0	88.1	88.1	0.69	0.81	0.86	10.5
7.5	10	132S	49.3	7.2	2.0	3.0	0.0528	8	18	72.0	56	1455	88.7	89.0	89.0	0.71	0.81	0.86	14.1
7.5	10	160M	48.9	6.1	2.1	2.7	0.0652	15	33	93.0	61	1465	88.0	89.2	89.0	0.65	0.77	0.83	14.7
11	15	160L	71.5	6.4	2.3	2.8	0.1004	10	22	105	61	1470	89.0	90.2	90.2	0.65	0.76	0.83	21.2
15	20	180M	97.8	6.6	2.4	2.9	0.1615	14	31	152	61	1465	90.8	91.5	91.3	0.66	0.77	0.83	28.6
18.5	25	180L	121	6.6	2.4	2.8	0.1973	14	31	164	61	1465	91.5	91.8	91.6	0.68	0.78	0.83	35.1
37	50	200L	241	6.0	2.1	2.5	0.3861	14	31	237	65	1470	92.8	93.0	93.0	0.70	0.80	0.83	69.2
75	100	250S/M	486	7.2	2.4	2.9	1.26	10	22	496	66	1475	94.0	94.3	94.4	0.74	0.84	0.88	130
110	150	280S/M	708	7.6	2.4	2.9	3.21	18	40	735	69	1485	94.3	95.0	95.0	0.75	0.83	0.87	192
200	270	315S/M	1280	6.7	2.4	2.4	3.93	17	37	1216	71	1490	95.0	95.6	95.6	0.77	0.84	0.87	347
200	270	355M/L	1280	6.3	1.8	2.0	6.86	18	40	1404	76	1490	95.1	95.6	95.6	0.74	0.81	0.85	355
220	300	355M/L	1410	6.4	2.0	2.2	6.86	18	40	1441	76	1490	95.3	95.7	95.7	0.73	0.81	0.85	390
250	340	355M/L	1600	6.8	2.1	2.4	8.12	18	40	1470	76	1490	95.4	95.8	95.8	0.73	0.82	0.85	443
260	350	355M/L	1670	6.8	2.1	2.4	8.12	18	40	1470	76	1490	95.4	95.8	95.8	0.73	0.82	0.85	461
280	380	355M/L	1800	6.6	2.1	2.4	9.02	14	31	1510	76	1490	95.5	95.8	95.8	0.74	0.82	0.85	496
315	430	315L**	2020	7.6	2.5	2.5	9.92	11	24	1540	78	1490	95.4	95.8	95.8	0.72	0.80	0.85	558

W22 - Высокий КПД превышает IE2 (1) - EFF1 (2)

Номинальная мощность		380 В								415 В							
		Номин. скорость (об/м)	% полной нагрузки						Номинал. ток	Номин. скорость (об/м)	% полной нагрузки						Номинал. ток
			КПД			Коэффициент мощности					КПД			Коэффициент мощности			
кВт	л.с.		50	75	100	50	75	100	In (A)		50	75	100	50	75	100	In (A)
IV полюса - 1500 об/мин - 50 Гц																	
Опционные корпуса																	
0.25	0.33	1410	71.0	74.0	73.2	0.65	0.77	0.84	0.618	1425	69.1	73.7	74.4	0.58	0.71	0.79	0.592
0.37	0.5	1410	74.1	75.6	74.8	0.65	0.77	0.84	0.895	1425	71.7	75.1	75.8	0.57	0.70	0.79	0.860
0.75	1	1415	79.1	79.9	78.9	0.64	0.76	0.83	1.74	1430	76.9	79.6	80.4	0.55	0.69	0.78	1.66
1.1	1.5	1432	81.9	81.8	81.5	0.67	0.78	0.83	2.47	1444	80.1	81.5	82.1	0.58	0.72	0.79	2.36
1.5	2	1415	82.9	82.9	82.2	0.66	0.77	0.83	3.34	1430	81.9	83.2	83.7	0.58	0.71	0.79	3.16
2.2	3	1440	85.0	84.8	84.1	0.67	0.78	0.83	4.79	1450	83.9	84.9	85.4	0.59	0.72	0.79	4.54
4	5.5	1450	87.5	87.1	86.6	0.72	0.83	0.86	8.12	1459	86.4	87.1	87.4	0.65	0.77	0.83	7.63
5.5	7.5	1455	88.6	88.0	87.4	0.74	0.84	0.88	10.9	1460	87.5	88.0	88.3	0.66	0.78	0.84	10.3
7.5	10	1450	89.0	88.7	88.7	0.75	0.83	0.87	14.9	1460	88.3	89.0	89.4	0.67	0.78	0.84	13.9
7.5	10	1460	88.5	89.1	88.6	0.69	0.80	0.85	15.1	1470	87.5	89.0	89.1	0.61	0.74	0.81	14.5
11	15	1465	89.5	90.2	89.8	0.69	0.79	0.85	21.9	1470	88.5	90.0	90.3	0.61	0.73	0.81	20.9
15	20	1460	91.3	91.5	91.0	0.71	0.80	0.85	29.5	1470	90.4	91.4	91.4	0.63	0.74	0.81	28.2
18.5	25	1460	91.8	91.7	91.2	0.72	0.81	0.85	36.3	1470	91.1	91.7	91.7	0.50	0.75	0.81	34.7
37	50	1465	93.1	92.9	92.6	0.74	0.83	0.85	71.4	1472	92.5	93.0	93.2	0.67	0.78	0.81	68.2
75	100	1470	94.3	94.3	94.1	0.78	0.87	0.90	135	1475	93.7	94.2	94.5	0.71	0.82	0.87	127
110	150	1480	94.6	95.1	94.9	0.79	0.85	0.88	200	1485	94.0	94.9	95.0	0.72	0.81	0.86	187
200	270	1485	95.1	95.5	95.4	0.80	0.86	0.88	362	1490	94.8	95.6	95.7	0.74	0.82	0.86	338
200	270	1490	95.3	95.5	95.5	0.78	0.83	0.86	370	1490	94.9	95.5	95.6	0.71	0.79	0.84	346
220	300	1490	95.5	95.6	95.6	0.77	0.83	0.86	407	1490	95.0	95.6	95.7	0.70	0.79	0.84	381
250	340	1490	95.6	95.7	95.7	0.77	0.84	0.86	462	1490	94.2	95.7	95.8	0.70	0.80	0.84	432
260	350	1490	95.6	95.7	95.7	0.77	0.84	0.86	480	1490	94.2	95.7	95.8	0.70	0.80	0.84	449
280	380	1490	95.6	95.7	95.7	0.77	0.84	0.86	517	1490	95.3	95.7	95.8	0.71	0.80	0.84	484
315	430	1490	95.6	95.8	95.8	0.76	0.82	0.86	580	1490	95.2	95.7	95.8	0.69	0.78	0.84	550

W22 - Высокий КПД превышает IE2 (1)

Номинальная мощность		Габарит	Ном. крут. момент (Нм)	Кратность пускового тока II/In	Кратность пускового момента TI/Tn	Кратность макс. момента Tb/Tn	Момент инерции Дж (кгм²)	Допустимое время для замкнут. ротора (сек)		Вес (кг)	Шум дБ (A)	400 В							
												Номин. скорость (об/м)	% полной нагрузки						Номинал. ток In (A)
													КПД			Коэффициент мощности			
кВт	л.с.							Горячий	Холод-й				50	75	100	50	75	100	
VI полюса - 1000 об/мин - 50 Гц																			
0.12	0.16	63	1.27	3.0	1.9	2.0	0.00061	52	114	7.2	43	905	42.0	50.0	52.0	0.43	0.53	0.63	0.529
0.18	0.25	71	1.93	3.2	2.0	2.0	0.00082	96	211	9.5	43	890	52.0	58.0	59.0	0.40	0.51	0.61	0.722
0.25	0.33	71	2.65	3.2	2.2	2.1	0.00093	70	154	11.5	43	900	53.0	60.0	61.0	0.37	0.48	0.58	1.02
0.37	0.5	80	3.88	3.9	1.8	2.0	0.0022	27	59	10.5	43	910	63.0	67.0	67.0	0.51	0.66	0.76	1.05
0.55	0.75	80	5.77	4.1	2.0	2.2	0.0030	21	46	14.0	43	910	65.0	71.0	71.0	0.50	0.65	0.75	1.49
0.75	1	90S	7.75	4.5	2.0	2.1	0.0055	23	51	19.0	45	925	74.5	76.0	76.0	0.51	0.64	0.73	1.95
1.1	1.5	90L	11.4	4.7	2.3	2.2	0.0066	17	37	23.0	45	925	76.0	78.1	78.1	0.50	0.63	0.73	2.78
1.5	2	100L	15.3	5.0	2.0	2.4	0.0110	23	51	28.5	44	940	79.5	80.0	80.0	0.51	0.64	0.73	3.71
2.2	3	112M	22.4	5.0	2.1	2.3	0.0183	19	42	38.0	48	940	81.0	82.5	82.0	0.53	0.66	0.73	5.30
3	4	132S	29.9	5.7	2.0	2.4	0.0359	31	68	61.0	52	960	82.5	83.6	83.6	0.50	0.63	0.71	7.30
4	5.5	132M	39.8	6.0	2.1	2.5	0.0453	21	46	68.0	52	960	84.0	84.8	84.8	0.51	0.64	0.72	9.46
5.5	7.5	132M	54.7	6.4	2.2	2.7	0.0604	19	42	72.0	52	960	85.5	86.1	86.1	0.51	0.64	0.72	12.8
7.5	10	160M	73.9	5.8	2.0	2.6	0.1436	17	37	113	56	970	88.3	88.7	88.3	0.64	0.76	0.82	15.0
9.2	12.5	160L	90.6	6.0	2.2	2.6	0.1652	14	31	127	56	970	88.5	88.9	88.6	0.64	0.76	0.82	18.3
11	15	160L	108	6.0	2.3	2.7	0.1760	13	29	136	56	970	89.0	89.5	89.2	0.62	0.74	0.81	22.0
15	20	180L	148	7.0	2.4	3.0	0.2896	7	15	174	56	970	90.3	90.5	90.3	0.70	0.81	0.86	27.9
18.5	25	200L	181	5.7	2.1	2.5	0.3767	15	33	214	60	975	91.0	91.4	91.2	0.67	0.77	0.82	35.7
22	30	200L	216	6.0	2.2	2.7	0.4485	14	31	225	60	975	91.4	91.7	91.5	0.65	0.76	0.82	42.3
30	40	225S/M	291	6.8	2.1	2.5	0.9884	12	26	359	61	985	92.6	92.7	92.6	0.71	0.81	0.86	54.4
37	50	250S/M	359	6.7	2.2	2.5	1.32	16	35	438	61	985	93.0	93.2	93.0	0.73	0.82	0.86	66.8
45	60	280S/M	437	6.2	2.0	2.5	2.30	26	57	596	65	985	93.4	93.6	93.4	0.68	0.78	0.82	84.8
55	75	280S/M	534	6.2	2.0	2.4	2.64	22	48	629	65	985	93.6	93.9	93.8	0.68	0.79	0.83	102
75	100	315S/M	724	6.2	1.9	2.2	3.45	23	51	837	67	990	94.0	94.3	94.2	0.69	0.79	0.83	138
90	125	315S/M	869	6.0	1.9	2.1	4.02	22	48	893	67	990	94.4	94.6	94.5	0.72	0.80	0.84	164
110	150	315S/M	1060	6.1	2.0	2.2	5.29	20	44	966	67	990	94.5	94.9	94.8	0.72	0.80	0.84	199
132	175	315S/M	1270	6.4	2.2	2.4	5.63	17	37	1036	67	990	94.6	95.0	95.0	0.71	0.80	0.84	239
160	220	315L	1540	6.6	2.2	2.4	9.53	14	31	1228	68	990	94.8	95.2	95.2	0.70	0.80	0.84	289
185	250	315L	1790	6.9	2.3	2.4	10.2	12	26	1358	68	990	95.0	95.4	95.4	0.69	0.79	0.83	337
200	270	315L	1930	7.0	2.4	2.5	12.4	12	26	1488	68	990	95.1	95.4	95.4	0.69	0.79	0.83	365
220	300	315L	2120	6.8	2.3	2.3	13.8	14	31	1621	68	990	95.2	95.5	95.5	0.69	0.79	0.83	401
250	340	355M/L	2410	6.0	2.1	2.2	14.8	34	75	1789	73	990	95.3	95.5	95.5	0.66	0.76	0.81	466
260	350	355M/L	2510	6.0	2.1	2.2	14.8	34	75	1789	73	990	95.3	95.5	95.5	0.66	0.76	0.81	485
280	380	355M/L	2700	6.2	2.2	2.2	14.8	27	59	1884	73	990	95.4	95.6	95.6	0.64	0.75	0.80	528
315*	430	355M/L	3020	6.2	2.2	2.2	15.5	28	62	1979	73	995	95.4	95.7	95.6	0.66	0.76	0.81	587
355*	480	355A/B	3430	6.2	2.0	2.3	17.1	29	64	2200	73	990	95.3	95.7	95.8	0.63	0.74	0.79	677
400*	550	355A/B	3860	6.1	2.0	2.3	18.9	29	64	2346	73	990	95.4	95.8	95.9	0.63	0.74	0.79	762
Опционные корпуса																			
1.5	2	112M	15.2	5.2	2.1	2.3	0.0156	28	62	36.5	48	945	80.5	81.0	80.5	0.51	0.64	0.72	3.74
3	4	132M	29.9	5.7	2.0	2.4	0.0359	31	68	61.0	52	960	82.5	83.6	83.6	0.50	0.63	0.71	7.30
5.5	7.5	160M	54.2	6.0	2.1	2.6	0.1436	19	42	106	56	970	87.5	88.0	87.5	0.63	0.75	0.81	11.2
37	50	225S/M	359	6.8	2.1	2.5	1.32	11	24	390	61	985	93.0	93.2	93.0	0.72	0.81	0.86	66.8
45	60	250S/M	437	6.4	2.1	2.3	1.55	15	33	466	61	985	93.4	93.5	93.4	0.76	0.84	0.87	79.9
75	100	280S/M	724	6.4	2.0	2.4	3.45	17	37	702	65	990	93.9	94.3	94.2	0.69	0.79	0.84	137
160	220	355M/L	1540	5.9	1.8	2.0	9.53	34	75	1453	73	990	94.9	95.3	95.3	0.65	0.75	0.80	303
185	250	355M/L	1790	5.7	1.9	2.0	10.2	32	70	1521	73	990	95.1	95.4	95.4	0.65	0.75	0.80	350
200	270	355M/L	1930	6.5	2.1	2.3	12.4	28	62	1643	73	990	95.1	95.5	95.5	0.64	0.75	0.80	378
220	300	355M/L	2120	6.0	2.0	2.1	13.8	32	70	1795	73	990	95.3	95.5	95.5	0.65	0.75	0.80	416

Примечание:
(1) Значения КПД приведены в соответствии с IEC 60034-2-1. Они были рассчитаны косвенным методом, с учетом паразитных потерь, определенных путем измерения.
(*) Предусмотрен воздухоотражатель со стороны приводного конца.

W22 - Высокий КПД превышает IE2 (1)

Номинальная мощность		380 В								415 В							
		Номин. скорость (об/м))	% полной нагрузки						Номинал. ток	Номин. скорость (об/м))	% полной нагрузки						Номинал. ток
			КПД			Коэффициент мощности					КПД			Коэффициент мощности			
кВт	л.с.		50	75	100	50	75	100	In (A)		50	75	100	50	75	100	In (A)
VI полюса - 1000 об/мин - 50 Гц																	
0.12	0.16	895	45.4	52.1	52.9	0.46	0.57	0.67	0.514	910	39.1	47.5	50.7	0.41	0.50	0.59	0.558
0.18	0.25	875	54.2	59.0	58.7	0.43	0.55	0.65	0.717	900	50.1	56.8	58.6	0.38	0.48	0.58	0.737
0.25	0.33	885	56.3	61.9	61.5	0.41	0.52	0.62	0.996	905	50.1	57.8	59.7	0.35	0.45	0.54	1.08
0.37	0.5	895	65.2	67.7	66.0	0.56	0.70	0.80	1.06	915	60.5	65.9	67.1	0.48	0.62	0.73	1.05
0.55	0.75	900	67.5	71.8	70.2	0.55	0.69	0.79	1.51	915	62.5	69.6	70.9	0.47	0.61	0.72	1.50
0.75	1	915	75.8	75.9	74.6	0.55	0.68	0.76	2.01	930	73.2	75.6	76.4	0.48	0.61	0.71	1.92
1.1	1.5	915	77.9	78.5	77.1	0.55	0.67	0.77	2.82	930	74.3	77.3	78.1	0.46	0.59	0.70	2.80
1.5	2	930	80.7	80.1	79.0	0.55	0.69	0.76	3.80	945	78.3	79.7	80.3	0.48	0.61	0.70	3.71
2.2	3	930	82.0	82.4	80.9	0.57	0.70	0.76	5.44	945	80.0	82.1	82.4	0.49	0.63	0.71	5.23
3	4	955	83.4	83.8	83.1	0.54	0.67	0.74	7.41	960	81.4	83.1	83.6	0.46	0.59	0.68	7.34
4	5.5	955	84.9	85.0	84.3	0.55	0.68	0.74	9.74	960	83.0	84.4	84.9	0.47	0.61	0.69	9.50
5.5	7.5	955	86.4	86.3	85.7	0.56	0.68	0.75	13.0	965	84.6	85.7	86.2	0.47	0.61	0.69	12.9
7.5	10	965	88.7	88.6	87.7	0.68	0.79	0.84	15.5	970	87.8	88.6	88.5	0.61	0.73	0.80	14.7
9.2	12.5	965	88.9	88.8	88.1	0.68	0.79	0.84	18.9	970	88.0	88.8	88.8	0.61	0.73	0.80	18.0
11	15	965	89.6	89.5	88.8	0.66	0.77	0.83	22.7	970	88.4	89.3	89.3	0.59	0.71	0.79	21.7
15	20	965	90.6	90.4	89.7	0.74	0.84	0.88	28.9	970	89.9	90.5	90.6	0.67	0.79	0.85	27.1
18.5	25	970	91.5	91.4	90.8	0.71	0.80	0.84	36.9	975	90.5	91.2	91.3	0.63	0.74	0.80	35.2
22	30	970	92.0	91.8	91.2	0.70	0.79	0.84	43.6	975	90.8	91.5	91.6	0.61	0.73	0.80	41.8
30	40	980	92.8	92.5	92.1	0.75	0.83	0.87	56.9	985	92.2	92.6	92.7	0.68	0.79	0.84	53.6
37	50	980	93.2	93.0	92.6	0.77	0.84	0.87	69.8	985	92.7	93.2	93.2	0.70	0.80	0.85	65.0
45	60	980	93.7	93.6	93.1	0.72	0.81	0.84	87.4	985	93.1	93.5	93.5	0.65	0.76	0.80	83.7
55	75	980	93.8	93.8	93.5	0.72	0.82	0.85	105	985	93.3	93.6	93.9	0.65	0.77	0.82	99.4
75	100	990	94.3	94.3	94.0	0.73	0.82	0.84	144	990	93.7	94.2	94.2	0.66	0.77	0.81	137
90	125	990	94.6	94.5	94.2	0.76	0.82	0.85	171	990	94.2	94.5	94.6	0.69	0.78	0.83	159
110	150	990	94.7	94.9	94.5	0.76	0.82	0.85	208	990	94.2	94.8	94.9	0.69	0.78	0.83	194
132	175	990	94.9	95.0	94.8	0.75	0.83	0.85	249	990	94.3	94.9	95.0	0.68	0.78	0.83	233
160	220	990	95.0	95.2	95.0	0.74	0.82	0.85	301	990	94.5	95.1	95.2	0.67	0.78	0.83	282
185	250	990	95.2	95.4	95.2	0.73	0.82	0.84	351	990	94.7	95.3	95.4	0.66	0.77	0.81	333
200	270	990	95.3	95.4	95.2	0.73	0.82	0.85	376	990	94.8	95.3	95.4	0.66	0.77	0.82	356
220	300	985	95.3	95.4	95.2	0.73	0.81	0.84	418	990	95.0	95.5	95.6	0.66	0.77	0.82	390
250	340	990	95.5	95.5	95.4	0.70	0.79	0.83	480	990	95.1	95.4	95.5	0.62	0.73	0.79	461
260	350	990	95.5	95.5	95.4	0.70	0.79	0.83	499	990	95.1	95.4	95.5	0.62	0.73	0.79	479
280	380	990	95.6	95.6	95.5	0.68	0.78	0.82	543	990	95.2	95.5	95.6	0.61	0.72	0.78	522
315*	430	995	95.6	95.7	95.5	0.70	0.79	0.83	604	995	95.2	95.6	95.6	0.62	0.73	0.79	580
355*	480	990	95.4	95.7	95.7	0.64	0.75	0.79	713	990	95.2	95.7	95.9	0.62	0.73	0.79	652
400*	550	990	95.7	95.9	95.9	0.67	0.77	0.81	782	990	95.2	95.7	95.9	0.60	0.71	0.77	754
Опционные корпуса																	
1.5	2	935	81.5	81.0	79.5	0.55	0.68	0.75	3.82	950	79.5	80.7	80.8	0.48	0.61	0.70	3.69
3	4	955	83.4	83.8	83.1	0.54	0.67	0.74	7.41	960	81.4	83.1	83.6	0.46	0.59	0.68	7.34
5.5	7.5	965	87.9	87.9	86.9	0.67	0.78	0.83	11.6	970	87.0	87.9	87.8	0.60	0.73	0.79	11.0
37	50	980	93.1	92.9	92.4	0.76	0.83	0.87	69.9	985	92.8	93.2	93.2	0.69	0.79	0.85	65.0
45	60	980	93.4	93.2	92.8	0.79	0.86	0.88	83.7	985	93.3	93.6	93.7	0.73	0.82	0.86	77.7
75	100	985	94.1	94.2	93.9	0.73	0.82	0.85	143	990	93.7	94.2	94.3	0.66	0.77	0.83	133
160	220	990	94.5	95.9	96.0	0.70	0.80	0.82	309	990	93.9	95.8	96.0	0.60	0.74	0.80	290
185	250	990	94.4	95.5	95.7	0.70	0.79	0.82	358	990	94.0	95.5	95.8	0.60	0.71	0.78	344
200	270	990	95.0	95.6	95.7	0.70	0.79	0.82	387	990	94.4	95.4	95.7	0.62	0.73	0.79	368
220	300	990	94.2	95.4	95.7	0.72	0.80	0.82	426	995	93.4	95.0	95.8	0.62	0.74	0.79	404

W22 - Высокий КПД

Номинальная мощность		Габарит	Ном. крут. момент (Нм)	Кратность пускового тока Il/In	Кратность пускового момента Tl/Tn	Кратность макс. момента Tb/Tn	Момент инерции Дж (кгм^2)	Допустимое время для замкнут. ротора (сек)		Вес (кг)	Шум дБ (A)	400 В							
												Номин. скорость (об/м)	% полной нагрузки						Номинал. ток In (A)
													КПД			Коэффициент мощности			
кВт	л.с.							Горячий	Холод-й				50	75	100	50	75	100	
VIII полюсов - 750 об/мин - 50 Гц																			
0.12	0.16	71	1.76	2.3	1.9	2.0	0.00083	172	378	9.5	41	650	40.0	48.0	50.0	0.35	0.43	0.52	0.666
0.18	0.25	80	2.57	3.1	1.9	2.1	0.0024	48	106	11.5	42	670	47.0	53.0	55.0	0.44	0.55	0.65	0.727
0.25	0.33	80	3.57	3.2	1.9	2.1	0.0029	42	92	13.5	42	670	49.0	55.0	57.0	0.43	0.55	0.66	0.959
0.37	0.5	90S	5.12	3.5	2.1	2.1	0.0044	37	81	18.0	43	690	56.0	62.0	62.0	0.41	0.52	0.62	1.39
0.55	0.75	90L	7.67	3.5	1.9	2.0	0.0060	31	68	22.0	43	685	61.0	64.0	64.0	0.44	0.56	0.66	1.88
0.75	1	100L	10.1	4.6	2.0	2.4	0.0110	42	92	28.5	50	710	71.0	74.0	74.0	0.40	0.52	0.62	2.36
1.1	1.5	100L	14.9	4.6	2.1	2.3	0.0127	29	64	30.5	50	705	71.0	75.0	75.0	0.40	0.53	0.62	3.41
1.5	2	112M	20.5	4.7	2.4	2.3	0.0202	29	64	39.0	46	700	77.0	79.0	79.0	0.44	0.57	0.67	4.09
2.2	3	132S	30.0	5.5	2.2	2.4	0.0592	25	55	62.0	48	700	81.0	81.5	81.0	0.52	0.65	0.72	5.44
3	4	132M	41.0	5.5	2.3	2.4	0.0740	19	42	66.0	48	700	82.0	82.5	82.0	0.54	0.66	0.73	7.23
4	5.5	160M	52.7	4.7	2.0	2.2	0.1221	29	64	107	51	725	84.0	85.0	85.0	0.52	0.65	0.72	9.43
5.5	7.5	160M	72.5	4.7	2.0	2.2	0.1652	21	46	120	51	725	85.0	86.0	85.5	0.52	0.65	0.73	12.7
7.5	10	160L	98.8	4.9	2.2	2.3	0.1652	22	48	139	51	725	86.0	87.0	87.0	0.52	0.65	0.73	17.0
9.2	12.5	180M	121	6.0	2.0	2.5	0.2620	11	24	156	51	725	88.0	88.0	87.5	0.63	0.75	0.82	18.5
11	15	180L	145	6.0	2.1	2.4	0.2620	11	24	175	51	725	88.0	88.5	88.0	0.67	0.77	0.83	21.7
15	20	200L	196	4.9	1.9	2.0	0.5023	30	66	226	53	730	90.0	90.5	90.0	0.58	0.70	0.76	31.7
18.5	25	225S/M	241	6.3	2.0	2.4	0.8472	17	37	339	56	735	91.5	91.9	91.7	0.65	0.77	0.82	35.5
22	30	225S/M	286	6.1	2.0	2.4	0.9884	16	35	358	56	735	91.7	92.0	92.0	0.67	0.78	0.83	41.6
30	40	250S/M	390	6.6	2.1	2.7	1.22	13	29	433	56	735	92.0	92.4	92.3	0.68	0.79	0.83	56.5
37	50	280S/M	478	5.6	1.8	2.1	2.64	26	57	614	59	740	93.0	93.5	93.5	0.64	0.74	0.80	71.4
45	60	280S/M	581	5.8	1.9	2.1	3.10	23	51	660	59	740	93.4	93.8	93.8	0.64	0.74	0.80	86.6
55	75	315S/M	710	5.8	1.8	2.1	3.45	32	70	851	62	740	93.7	94.2	94.2	0.66	0.76	0.80	105
75	100	315S/M	968	5.9	1.8	2.1	4.37	30	66	951	62	740	94.1	94.5	94.6	0.68	0.77	0.81	141
90	125	315S/M	1160	6.0	1.9	2.1	5.29	26	57	1020	62	740	94.4	94.7	94.7	0.68	0.77	0.81	169
110	150	315L	1420	6.0	1.9	2.1	12.6	28	62	1244	68	740	94.6	94.8	94.8	0.67	0.76	0.80	209
132	175	315L	1700	6.3	2.0	2.3	13.2	20	44	1352	68	740	94.8	95.1	95.1	0.64	0.75	0.80	250
160	220	355M/L	2050	6.0	1.5	2.3	16.3	54	119	1616	70	745	95.2	95.6	95.6	0.63	0.74	0.80	302
185	250	355M/L	2370	6.1	1.5	2.3	17.3	48	106	1691	70	745	95.2	95.6	95.6	0.62	0.72	0.78	358
200	270	355M/L	2570	6.3	1.6	2.3	19.5	48	106	1765	70	745	95.3	95.6	95.6	0.63	0.74	0.80	377
220	300	355M/L	2820	6.3	1.5	2.3	20.4	48	106	1875	70	745	95.4	95.7	95.7	0.63	0.74	0.79	420
250*	340	355A/B	3210	6.2	1.5	2.4	21.6	47	103	2092	70	745	95.1	95.7	95.8	0.62	0.73	0.79	477
280*	380	355A/B	3590	6.4	1.6	2.4	25.0	44	97	2279	70	745	95.1	95.7	95.8	0.61	0.73	0.79	534
Опционные корпуса																			
55	75	280S/M	710	5.8	2.0	2.1	3.45	24	53	710	59	740	93.7	94.2	94.1	0.64	0.75	0.80	105
110	150	315S/M	1420	6.0	2.0	2.3	5.53	15	33	1300	62	740	94.7	95.0	95.0	0.65	0.75	0.81	206
110	150	355M/L	1410	5.8	1.3	2.1	12.6	48	106	1379	70	745	94.6	95.2	95.2	0.63	0.74	0.79	211
132	175	355M/L	1690	5.6	1.3	2.0	13.2	50	110	1473	70	745	95.0	95.5	95.4	0.64	0.75	0.80	250

Примечание:
(1) Значения КПД приведены в соответствии с IEC 60034-2-1. Они были рассчитаны косвенным методом, с учетом паразитных потерь, определенных путем измерения
(*) Предусмотрен воздухоотражатель со стороны приводного конца.

W22 - Высокий КПД

Номинальная мощность		380 В								415 В							
		Номин. скорость (об/м)	% полной нагрузки						Номинал. ток	Номин. скорость (об/м)	% полной нагрузки						Номинал. ток
			КПД			Коэффициент мощности					КПД			Коэффициент мощности			
кВт	л.с.		50	75	100	50	75	100	In (A)		50	75	100	50	75	100	In (A)
VIII полюсов - 750 об/мин - 50 Гц																	
0.12	0.16	635	42.9	50.1	50.8	0.37	0.47	0.56	0.641	655	37.1	45.7	48.8	0.34	0.41	0.49	0.698
0.18	0.25	660	49.3	54.4	54.9	0.47	0.59	0.69	0.722	675	45.0	51.8	54.5	0.42	0.53	0.62	0.741
0.25	0.33	660	51.1	56.2	56.8	0.47	0.59	0.70	0.955	675	47.0	53.8	56.8	0.42	0.53	0.63	0.972
0.37	0.5	680	59.5	63.8	62.4	0.44	0.56	0.67	1.34	695	53.1	59.9	60.9	0.39	0.49	0.59	1.43
0.55	0.75	675	63.3	65.1	63.5	0.47	0.61	0.70	1.88	690	58.5	62.8	63.9	0.41	0.53	0.63	1.90
0.75	1	705	73.0	75.0	73.9	0.44	0.57	0.65	2.37	715	69.2	73.0	73.7	0.38	0.49	0.59	2.40
1.1	1.5	700	73.6	76.2	74.9	0.45	0.57	0.66	3.38	705	68.8	73.6	74.5	0.37	0.49	0.59	3.48
1.5	2	695	78.8	79.6	78.5	0.49	0.61	0.70	4.15	705	75.3	78.2	78.9	0.41	0.53	0.63	4.20
2.2	3	695	81.8	81.5	79.9	0.57	0.69	0.75	5.58	705	80.1	81.4	81.4	0.49	0.62	0.70	5.37
3	4	690	82.7	82.4	80.8	0.58	0.70	0.75	7.52	705	81.1	82.4	82.5	0.50	0.63	0.71	7.13
4	5.5	720	84.8	85.0	84.4	0.56	0.68	0.74	9.73	730	83.2	84.7	85.2	0.49	0.62	0.70	9.33
5.5	7.5	720	85.8	86.0	84.9	0.56	0.68	0.75	13.1	725	84.2	85.7	85.7	0.49	0.62	0.71	12.6
7.5	10	720	86.8	87.2	86.6	0.56	0.69	0.76	17.3	725	85.1	86.7	87.1	0.49	0.62	0.71	16.9
9.2	12.5	720	88.5	87.9	86.8	0.67	0.78	0.84	19.2	725	87.4	87.9	87.8	0.59	0.72	0.80	18.2
11	15	720	88.4	88.3	87.2	0.71	0.80	0.85	22.5	725	87.5	88.5	88.4	0.64	0.75	0.81	21.4
15	20	725	90.5	90.4	89.4	0.62	0.73	0.78	32.7	730	89.4	90.4	90.2	0.55	0.67	0.74	31.3
18.5	25	730	91.8	91.8	91.2	0.69	0.80	0.84	36.7	735	91.1	91.9	91.9	0.62	0.74	0.80	35.0
22	30	730	91.9	91.8	91.4	0.70	0.81	0.85	43.0	735	91.4	92.0	92.2	0.64	0.76	0.82	40.5
30	40	730	92.3	92.3	91.8	0.73	0.82	0.85	58.4	735	91.6	92.3	92.5	0.64	0.76	0.81	55.7
37	50	735	93.3	93.4	93.1	0.68	0.77	0.82	73.6	740	92.6	93.4	93.6	0.61	0.72	0.78	70.5
45	60	735	93.3	93.9	94.0	0.66	0.77	0.81	89.8	740	92.5	93.5	94.1	0.58	0.70	0.77	86.4
55	75	740	94.0	94.2	93.9	0.70	0.79	0.82	109	740	93.3	94.1	94.3	0.62	0.73	0.78	104
75	100	740	94.4	94.5	94.3	0.72	0.80	0.82	147	740	93.8	94.4	94.7	0.64	0.75	0.80	138
90	125	740	94.7	94.7	94.4	0.72	0.80	0.82	177	740	94.1	94.6	94.8	0.64	0.75	0.80	165
110	150	740	94.8	94.7	94.5	0.71	0.79	0.81	218	740	94.3	94.7	94.9	0.64	0.74	0.79	204
132	175	740	94.6	95.2	95.1	0.68	0.78	0.82	257	740	94.5	95.0	95.1	0.61	0.72	0.78	248
160	220	745	95.6	95.7	95.6	0.68	0.78	0.82	310	745	94.8	95.4	95.6	0.59	0.71	0.78	299
185	250	745	95.6	95.8	95.6	0.67	0.76	0.81	363	745	94.7	95.3	95.4	0.57	0.68	0.75	360
200	270	745	95.7	95.7	95.6	0.68	0.78	0.83	383	745	94.9	95.4	95.5	0.59	0.71	0.78	374
220	300	745	95.8	95.9	95.7	0.68	0.78	0.81	431	745	95.0	95.5	95.6	0.59	0.71	0.77	416
250*	340	745	95.5	95.8	95.8	0.67	0.77	0.81	489	745	94.7	95.5	95.7	0.58	0.70	0.77	472
280*	380	745	95.5	95.9	95.9	0.66	0.76	0.81	548	745	94.7	95.5	95.7	0.57	0.70	0.77	529
Опционные корпуса																	
55	75	740	94.0	94.1	93.7	0.68	0.78	0.82	109	740	93.4	94.1	94.3	0.60	0.72	0.78	104
110	150	735	94.7	95.0	95.0	0.68	0.77	0.82	215	740	95.0	95.2	95.2	0.63	0.73	0.79	203
110	150	740	94.0	95.2	95.1	0.65	0.76	0.81	217	745	93.0	95.2	95.2	0.59	0.77	0.77	209
132	175	740	94.5	95.4	95.3	0.66	0.75	0.81	260	745	93.5	95.4	95.4	0.60	0.71	0.77	250

Механические данные

Электродвигатели на лапах

Габариты с 63 по 112

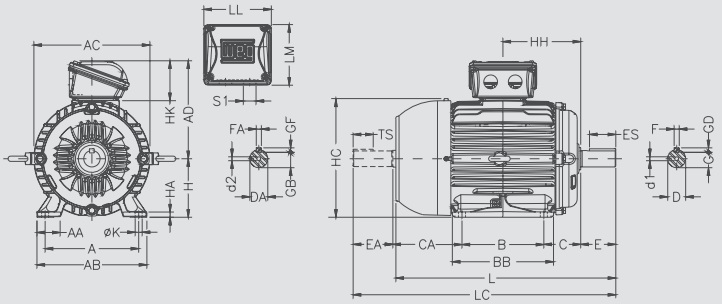

Габариты с 132 по 200

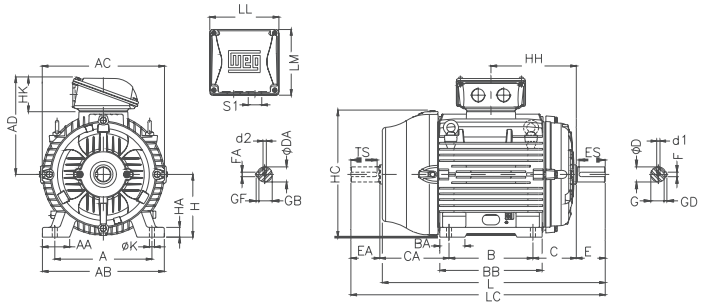

Габариты с 225 по 355M/L

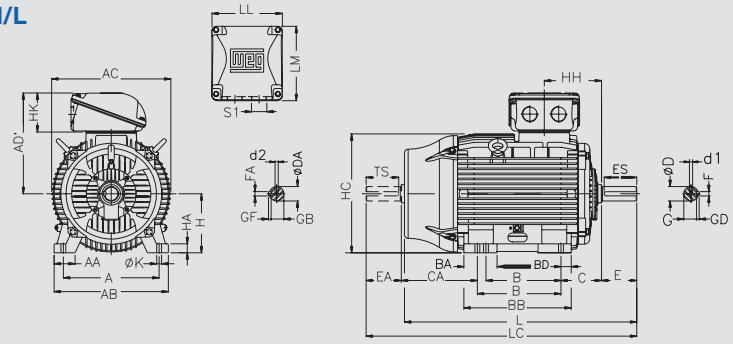

Габарит 355M/L (только для двигателей с воздухоотражателем на стороне приводного конца)

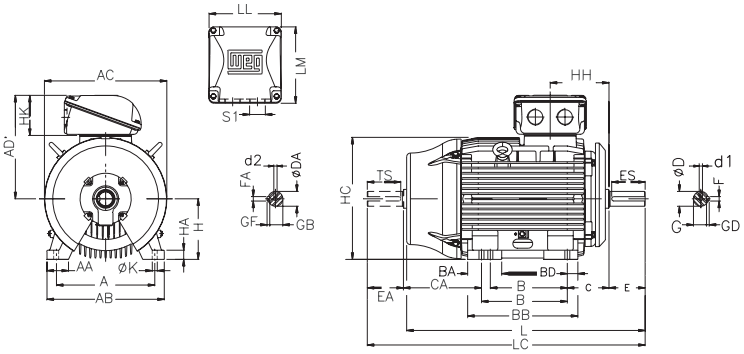

Габарит 355A/B

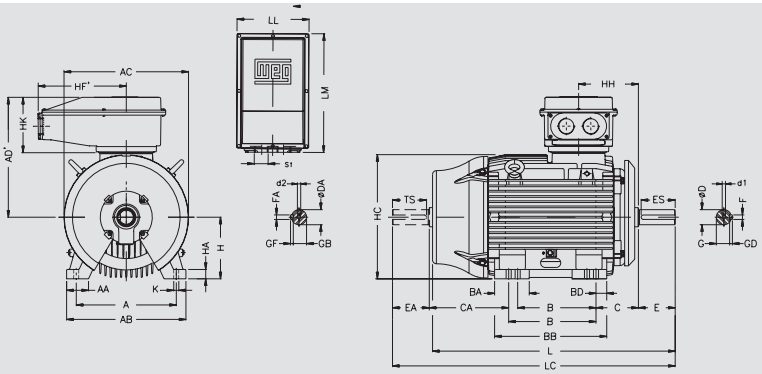

Габарит	A	AA	AB	AC	AD (**)	AD'	B	BA	BB	BD	C	CA	Вал											
													D	DA	E	EA	ES	F	FA	G	GB	GD	GF	TS
63	100	25.5	116	125	122	122	80		95		40	78	11j6	9j6	23	20	14	4	3	8.5	7.2	4	3	12
71	112	28.5	132	141	130	130	90		113.5		45	88	14j6	11j6	30	23	18	5	4	11	8.5	5	4	14
80	125	30.5	149	159	139	139	100		125.5		50	93	19j6	14j6	40	30	28	6	5	15.5	11	6	5	18
L80																								
90S	140	36.5	164	179	157	157		-	131		56	104	24j6	16j6	50	40	36	8		20	13	7		28
L90S																								
90L							125		156															
L90L																								
100L	160	40	188	199	167	167	140		173		63	118	28j6	22j6	60	50	45		6	24	18.5		6	36
L100L																								
112M	190	40.5	220	222	192	192			177		70	128		24j6					8		20		7	
L112M																								
132S	216	51	248	271	218	218		55	187		89	150	38k6	28j6	80	60	63	10		33	24	8		45
132M							178		225															
132M/L																								
160M	254	64	308	329	264	264	210	63	254		108	174	42k6	42k6	110	110	80	12	12	37	37		8	80
160L							254		298															
180M	279	78	350	360	279	279	241	70	294		121	200	48k6	48k6				14	14	42.5	42.5	9	9	
180L							279		332															
200M	318	82	385	402	317	317	267	82	332		133	222	55m6					16		49		10		
200L							305		370															
225S/M	356	80	436	455	408	384	286/311	124	412	41	149	319/294	55m6*	55m6*	110*	110*	100*	16*	16*	49*	49*	10*	10*	100*
													60m6	60m6	140	140	125	18	18	53	53	11	11	125
250S/M	406	100	506	486		402	311/349	146	467	59	168	354/316	60m6*	60m6*	140*	140*	125*	18*	18*	53*	53*	11*	11*	125*
													65m6	60m6	140	140	125	18	18	58	53	11	11	125
280S/M	457		557	599	442	472	368/419	151	517	49	190	385/334	65m6*	60m6*	140*	140*	125*	18*	18*	58*	53*	11*	11*	125*
													75m6	65m6	140	140	125	20	18	67.5	58	12	11	125
315S/M	508	120	630	657	525	530	406/457	184	621	70	216	494/443	65m6*	60m6*	140*	140*	125*	18*	18*	58*	53*	11*	11*	125*
													80m6	65m6	170	140	160	22	18	71	58	14	14	125
315L					589	575	508	219	752	81		497	65m6*	60m6*	140*	140*	125*	18*	18*	58*	53*	11*	11*	125*
													80m6	65m6	170	140	160	22	18	71	58	14	14	125
355M/L	610	140	750	736	609	625	560/630	230	760	65	254	483/413	75m6*	60m6*	140*	140*	125*	20*	18*	67.5*	53*	12*	11*	125*
													100m6	80m6	210	170	200	28	22	90	71	16	14	160
355A/B					701	755	710/800	325	955	70		528/438	75m6*	60m6*	140*	140*	125*	20*	18*	67.5*	53*	12*	11*	125*
													100m6	80m6	210	170	200	28	22	90	71	16	14	160

Габарит	H	HA	HB (**)	HC	HD(**)	HF (**)	HG (**)	HH	HK	K	L	LC	LL	LM	S1	d1	d2	Подшипники	
																		Прив.конец	Неприв.конец
63	63	7	25.5	129	-	68.5	-	80	59	7	216	241	108	98	2xM20x1.5	M4	M3	6201 - ZZ	
71	71		33	145		76		90			248	276				M5	M4	6202 - ZZ	
80	80	8	43.5	163		87		100		10	276	313				M6		6204 - ZZ	6203 - ZZ
L80											325	362							
90S	90	9	45	182		90		106	67		304	350	115	104	2xM25x1.5	M8	M6	6205 - ZZ	6204 - ZZ
L90S											335	381							
90L								118.5			329	375							
L90L											360	406							
100L	100	10	61.5	205	244	106.4		133		12	376	431				M10	M8	6206 - ZZ	6205 - ZZ
L100L											420	475							
112M	112		54.5	235	280	112		140	79		393	448	140	133	2xM32x1.5			6207 - ZZ	6206 - ZZ
L112M											423	478							
132S	132	20	75	266	319	132		159			452	519				M12	M10	6308 - ZZ	6207 - ZZ
132M								178			490	557							
132M/L								191			515	582							
160M	160	22	79	327	374	168		213	100	14.5	598	712	198	188	2xM40x1.5	M16	M16	6309 - C3	6209 - Z-C3
160L								235			642	756							
180M	180	28	92	363	413	180		241.5			664	782						6311 - C3	6211- Z-C3
180L								260.5			702	820							
200M	200	30	119	405	464	218		266.5	118	18.5	729	842	228	217	2xM50x1.5	M20	M20	6312 C3	6212 Z-C3
200L								285.5			767	880							
225S/M	225	34	255	453	550	403	523	212	143		856*	974*	261	292				6314 - C3	
											886	1034							
250S/M	250	43	290	493	583	449	566	214		24	965	1113			2xM63x1.5				
280S/M	280	42	383	580	696	550	667	266	145		1071	1223	314	312				6316 - C3	
315S/M	315	48	386	664	768	615	744	264	177	28	1244*	1392*	372	382				6314 - C3	
											1274	1426						6319 - C3	6316 - C3
315L			336		774	575	760	284	215		1353*	1501*	404	438				6314 - C3	
											1383	1535						6319 - C3	6316 - C3
355M/L	355	50	426	723	863	665	847	340			1412*	1577*						6316 - C3	6314 - C3
											1482	1677				M24		6322 - C3	6319 - C3
355A/B			154		885				318**		1607*	1772*	443	730		M20*		6316 - C3	6314 - C3
									355		1677	1872				M24		6322 - C3	6319 - C3

Примечания:
*(*) Размеры применимы к двухполюсным двигателям.*
*(**)Размеры применимы к клеммным коробкам левого и правого монтажа.*

Фланцевые электродвигатели

Фланец "FF"

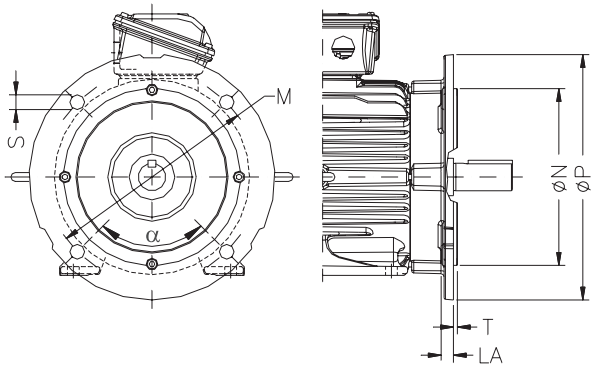

Фланец "FF"									
Габарит	Фланец	LA	M	N	P	S	T	α	Кол-во отв-тий
63	FF-115	9	115	95	140	10	3	45°	4
71	FF-130		130	110	160		3,5		
80	FF-165	10	165	130	200	12			
90									
100	FF-215	11	215	180	250	15	4		
112									
132	FF-265	12	265	230	300				
160	FF-300	18	300	250	350	19	5		
180									
200	FF-350		350	300	400				
225	FF-400	18	400	350	450	19	5	22°30'	8
250	FF-500		500	450	550				
280									
315	FF-600	22	600	550	660	24	6		
355	FF-740		740	680	800				

Фланец "C-DIN"

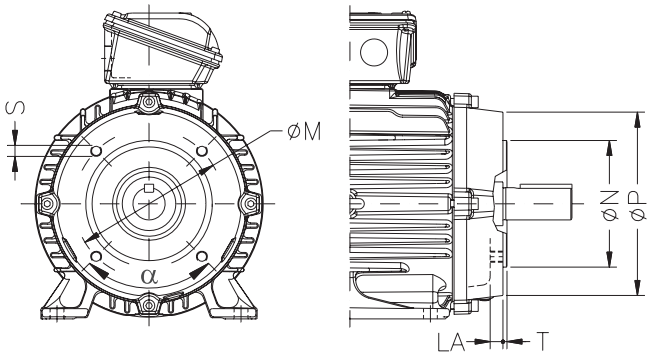

Габарит	Фланец	LA	M	N	P	S	T	α	Кол-во отв-тий
63	C-90	9.5	75	60	90	M5	2.5	45°	4
71	C-105	8	85	70	105	M6			
80	C-120	10.5	100	80	120		3		
90	C-140	12	115	95	140	M8			
100	C-160	13.5	130	110	160		3.5		
112									
132	C-200	15.5	165	130	200	M10			

Фланец "NEMA C"

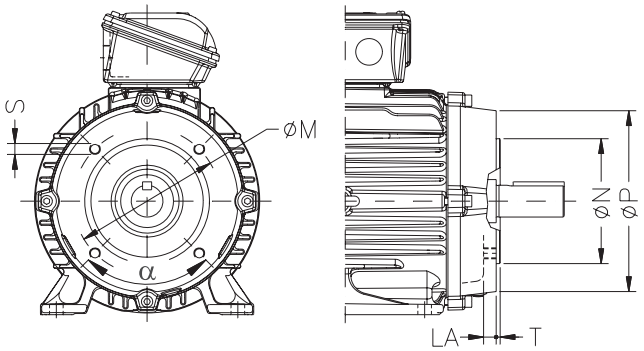

Фланец "C"									
Габарит	Фланец	LA	M	N	P	S	T	α	Кол-во отвер
63	FC-95	8.5	95.2	76.2	143	UNC 1/4"x20	4	45°	4
71		10							
80									
90	FC-149	15	149.2	114.3	165	UNC 3/8"x16			
100		12							
112	FC-184	13.5	184.2	215.9	225	UNC 1/2"x13	6.3		
132		9							
160		19.5							
180	FC-228	13.5	228.6	266.7	280				
200									
225	FC-279	18.5	279.4	317.5	395	UNC 5/8"x11	6.3	22°30'	8
250	FC-355		355.6	406.4	455				
280									
315	FC-368		368.3	419.1					
355		33.5							

Для заметок

Библиотека СВ АЛЬТЕРА

СВ АЛЬТЕРА
ЕЛЕКТРОТЕХНІКА & АВТОМАТИЗАЦІЯ

бульвар Вацлава Гавела, 4, м. Київ, 03124, Україна
тел. (44) 496-18-88, факс (44) 496-18-18
office@sv-altera.com
www.svaltera.ua

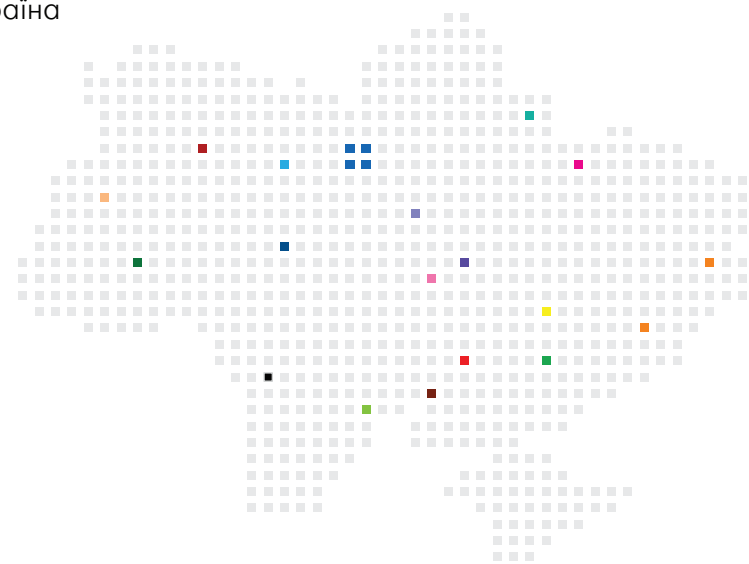

Вінниця
21027, вул. Келецька, 53, офіс 503
Тел. (0-432) 56-13-77, 56-14-01
Моб. 067 430-53-98, 050 413-30-98,
063 241-58-98
vn@svaltera.ua

Дніпро
49064, пр-т Сергія Нігояна, 62
Тел./факс (0-56) 376-92-78
Моб. 067 386-92-78
dnepr@svaltera.ua

Донецька і Луганська області
Тел. (0-44) 469-37-74, 469-16-06
Моб. 095 674-30-55
donetskdp@sv-altera.com

Житомир
10029, вул. Степана Бандери, 7,
офіс 212 (2-й поверх)
Тел. (0-412) 48-03-76, 48-03-77
zhitomir@svaltera.ua

Запоріжжя
69001, вул. Незалежної України, 39
Тел. (0-61) 224-34-80, 701-11-49
Моб. 067 563-04-60
svaltera_zp@svaltera.ua

Івано-Франківськ
76005, вул. В.Чорновола, 136
Тел./факс (0-342) 72-21-22, 72-32-33
Моб. 067 343-08-67
i-f@svaltera.ua

Кременчук
39617, вул. Сумська, 40, офіс 68А
Тел. (0-536) 75-75-85, 75-75-86
Моб. 063 367-09-33

Кривий Ріг
50065, вул. В. Матусевича, 37, офіс 1
Моб. 096 766-10-17, 068 934-09-00
066 697-47-42
k-rog@svaltera.ua

Кропивницький
25001, вул. Можайського, 43,
офіс 5 (3-й поверх)
Тел. (0-522) 33-93-44, 27-31-43
Моб. 068 461-89-80, 066 331-12-51
kirovograd@svaltera.ua

Львів
79000, вул. Симона Петлюри, 27
Тел./факс: (0-32) 297-66-90
Моб. 067 67-67-222
svaltera@svaltera.lviv.ua

Миколаїв
54001, вул. В. Морська, 23, офіс 29
Тел. (0-512) 58-06-41, 58-08-12
Факс (0-512) 58-06-33
Моб. 067 510-25-33
nikolaev@svaltera.ua

Одеса
65091, вул. Колонтаївська, 27
Тел./факс (0482) 33-28-60, 33-28-61,
office@sv-altera.od.ua

Рівне
33003, вул. Гагаріна, 39
Тел. (0-362) 46-05-35, 46-05-37
Факс (0-362) 46-05-36
svaltera@rivne.com

Суми
40004, вул. Ремісничa, 35-2 (2-й поверх)
Тел. (0-542) 65-35-01, 65-35-10
Моб. 095 578-16-64 (Viber),
096 282-19-74
svaltera_sm@svaltera.ua
svaltera@meta.ua

Харків
61001, вул. Плеханівська, 39-А
(2-й поверх)
Тел. (057) 758-72-91, 758-62-12
720-22-12, 720-22-91
Моб. 067 713-21-91, 066 158-62-59
svaltera_kh@svaltera.ua

Черкаси
18008, вул. Луценка, 8
Тел. (0472) 63-46-46,
63-36-60, 63-15-63, 56-94-37
Моб. 066 913-48-45
cherkassy@svaltera.ua

Кишинів (республіка Молдова)
ICS "ElectroTehnoImport" SRL
str. Gradina Botanica 2/1
Chisinau MD 2002
Tel: 022-99-99-69
Fax: 022-99-99-68 (auto 24h)
www.electroimport.md
office@electroimport.md

www.svaltera.ua
www.weg.kiev.ua