EISH

AC трансформатори струму з релейним виходом

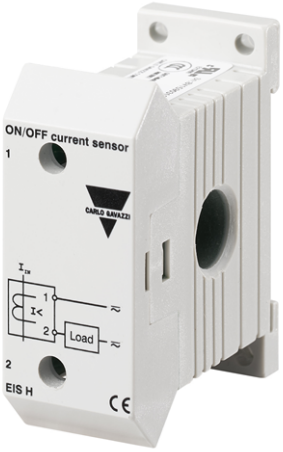

Переваги

- **Низький мінімальний струм**. Для моніторингу активності навіть низького рівня споживання струму
- **Без необхідності використання зовнішнього джерела живлення**.
- **Вихід типу "твердотільне реле"**. Для легкого підключення до ПЛК.
- **Невеликі розміри**. Займають небагато місця на монтажній панелі.

Опис

Реле контролю навантаження невеликого розміру з вбудованим транспоматором струму та твердотільним типом виходу.

Живлення від вимірювального входу з двопровідним типом підключення для легкого монтажу.

Монтаж на DIN-рейку або монтажну панель.

Застосування

EISH використовуються в системах автоматизації будівель та виробничих процесів як ON/OFF реле для водяних циркуляціних насосів, вентиляторів та освітлення.

Вони дозволяють забезпечити швидке реагування на позаштатне падіння споживання струму в разі збоїв в роботі обладнання, та його подальшу оперативну заміну або ремонт.

Головні переваги

- Виявлення споживання змінного струму від 200мА до 60А.
- Відутність необхідності коригування заданого значення струму.

Код для замовлення

Монтаж	Напруга	Задане значення струму	Артикул
DIN-рейка / панель	24 V AC/DC	200 мА	**EISH200MA024**
	230 V AC/DC	400 мА	**EISH400MA230**

Конструктивне виконання

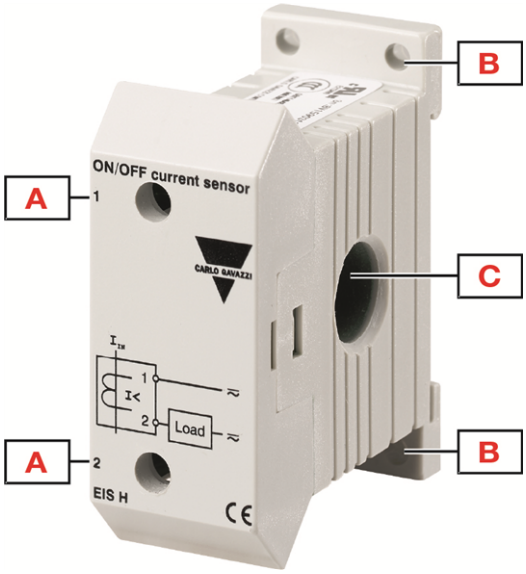

Елемент	Компонент	Функція
A	Клеми	Твердотільний вихід
B	Отвори монтажні	Для монтажу на панель/стіну
C	Кабельний отвір	Для контрольного кабелю

Характеристики

Входи

Вимірювальна величина	Струм
Вимірювання струму	Напряму, через вбудований трансформатор струму
Мінімальна сила струму	EISH200MA024: 200 мА EISH400MA230: 400 мА
Максимальний струм (AC)	60 A
Макс. перевантаження на 3 с	360 A
Макс. перевантаження на 30 с	180 A
Діапазон частоти	50 до 60 Гц ± 10% синусоїдальної форми

Прим: можна виміряти струми нижче номінального діапазону, протягнувши провідник через отвір кілька разів. Якщо провідник протягнути через центральний отвір, напр. 5 разів, трансформатор виміряє 5 A змінного струму, коли сила струму в провіднику становить 1 A змінного струму.

Виходи

Клеми	1, 2		
Кількість виходів	1		
Тип	Твердотільне реле, NO		
Принцип роботи	Коли вхідний струм падає нижче мінімального значення, вихід відкривається, коли вхідний струм збільшується вище мінімального значення, вихід закривається		
Навантаження на клеми		**EISH 024**	**EISH 230**
	Струм	Макс. 1 A	Макс. 0.5 A
	Діапазон напруги	0.5 до 30 V AC/DC	2 до 250 V AC/DC
	Витік струму	Макс. 100 µA	Макс. 100 µA
	Падіння напруги	Макс. 0.5 V @ 1 A	Макс. 2 V@ 0.5 A
Призначення	Контроль наявності навантаження в силових ланцюгах.		

Ізоляція

Клеми	**Базові значення**
Від кабелю на клеми	2.5 kV_{rms}, 4 kV імпульс 1.2/50 µs (необхідна основна ізоляція кабелю)
Категорія перенапруги	III (IEC 60664)

Основні характеристики

Матеріал корпусу	Полікарбонат (PC) або Полікарбонат /ABS Сплав (PC+ABS)
	Рівень горючості: HB відповідно до UL 94
Колір	RAL7035 (світло сірий)
Розміри (Ш x В x Г)	22.5 x 55.4 x 47.4 мм (0.89 x 2.18 x 1.87 in)
Маса	70 г (2.47 oz)
Клемне підключення	Переріз кабелю від 0.82 to 1.30 мм^2 багато- або моножильний
Момент затягування	Макс. 0.5 Нм (4.425 lbin)
Тип клем	Гвинтові клеми

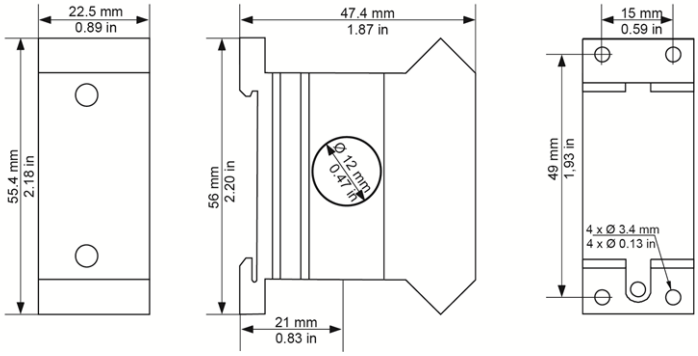

Параметри навколишнього середовища

Робоча температура	-20 до 50 °C (-4 to 122 °F)
Температура зберігання	-30 до 70 °C (-22 to 158 °F)
Вологість	5 - 95% без конденсату
Ступінь захисту	IP20
Ступін забруднення	2
Максимальна робоча висота	2000 м. над рівнем моря (6560 ft)
Солоність	Для несолоного середовища
УФ стійкість	Ні.

Сумісність і відповідність

Макрування	CE UKCA RoHS COMPLIANT
Вирективи	2014/35/EU (LVD - Низьковольні) 2014/30/EU (EMC - Електромагнітна сумісність 2011/65/EU, 2015/863/EU (RoHS)
Стандарти	EN 60947-5-1 EN 61000-6-2 EN 61000-6-3 EN 63000
Дозволи	c UL us CSA® CCC (GB/T14048.5)

Опис експлуатації

Сигналізації

EISH сигналізація спрацьовує, коли струм падає нижче 200 мА (для EISH200MA024) або нижче 400 мА (для EISH400MA230).

Сигналізація по струму	
Вхідне значення	До 60 A AC
Час спрацювання	**EISH200MA024**: <250 ms від 200 до 0 mA **EISH400MA230**: <250 ms від 400 до 0 mA
Логіка	**EISH200MA024**: закритий стан ≥ 200 mA; відкритий стан ≤ 40 mA **EISH400MA230**: закритий стан ≥ 400 mA; відкритий стан ≤ 80 mA *Прим: Між "закритий стан" та "відкритий стан" стан виходу не визначено.*

Діаграма

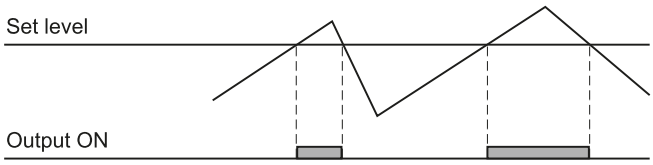

Схема підключення

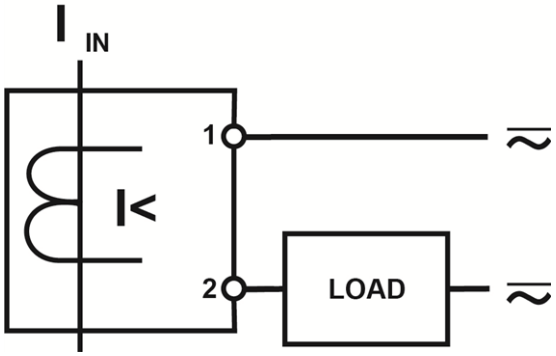

Посилання

Текстові документи

Information	Where to find it	QR code
Інструкція по монтажу	https://www.gavazziautomation.com/images/PIM/MANUALS/ENG/EISH_IM.pdf	
Конфігуратор для підбору	https://carlogavazzi-pss.com/	

COPYRIGHT ©2024
Content subject to change. Download the PDF: www.gavazziautomation.com